positioning
patients for life.®

PRODUKTFÜHRER UND BEDIENERHANDBUCH

RT-4544-01 und RT-4544
Access™ Prone G2 und
Access™ Prone Breast Devices

Qfix | 440 Church Road | Avondale, Pennsylvania 19311 USA | +1 610-268-0585 | +1 610-268-0588 | www.Qfix.com

EC REP Advena Limited Tower Business Centre, 2nd Flr Tower Street, Swatar, BKR 4013 Malta	Hergestellt in den USA von Qfix 440 Church Rd, Avondale, Pennsylvania, USA +1 610-268-0585 www.Qfix.com

Access, Access 360, kVue und OneTouch sind Handelsmarken von Qfix.

Exact® ist eine eingetragene Marke von Varian Medical Systems.

Cidex® ist eine eingetragene Marke von Johnson & Johnson.

Clorox® ist eine eingetragene Marke von The Clorox Company.

INHALTSVERZEICHNIS

ALLGEMEINE VORSICHTSMASSNAHMEN 4

WARNHINWEISE 4

ZUSÄTZLICHE WARNHINWEISE 4

BEHANDLUNGSSTRAHLABSCHWÄCHUNG 4

SCHWERWIEGENDE EREIGNISSE 4

TRAGLAST 4

WARNSCHILDER UND BESCHREIBUNGEN 5

VERWENDUNGSZWECK 7

MERKMALE 8

BESCHREIBUNG 8

KOMPONENTEN DES ACCESS PRONE G2 (RT-4544-01) 9

KOMPONENTEN DES ACCESS PRONE (RT-4544) 10

KOMPONENTEN 11

BEDIENUNGSANLEITUNG 12

MONTAGE 12

EINRICHTUNG 14

DEMONTAGE 22

INSTANDHALTUNG 23

REINIGUNG DES SYSTEMS 23

DESINFEKTION DES SYSTEMS 23

TECHNISCHE DATEN 24

ACCESS PRONE G2 24

EINRICHTUNG FÜR DEN PATIENTEN 25

ACCESS PRONE G2 (RT4544-01) – RECHTE UND LINKE BRUST 25

ACCESS PRONE (RT-4544) – RECHTE UND LINKE BRUST 27

TEILELISTE 29

ACCESS PRONE G2 (RT-4544-01) 29

ACCESS PRONE (RT-4544) 30

ALLGEMEINE VORSICHTSMASSNAHMEN

WARNHINWEISE

! WARNUNG ! DIESE VORRICHTUNG DARF NICHT MODIFIZIERT WERDEN. FALLS IRGENDEIN TEIL DIESER VORRICHTUNG EINER BEDENKLICH HOHEN LAST AUSGESETZT WURDE, ANSCHEINEND BESCHÄDIGT IST ODER NICHT RICHTIG FUNKTIONIERT, BRECHEN SIE DIE VERWENDUNG UNVERZÜGLICH AB UND SETZEN SIE SICH MIT QFIX UNTER +1 484-720-6054 ODER TECHSUPPORT@QFIX.COM IN VERBINDUNG.

! WARNUNG ! SKALEN AUF DEN ACCESS PRONE UND ACCESS PRONE G2 BREAST DEVICES DIENEN NUR ZU REFERENZZWECKEN.

ZUSÄTZLICHE WARNHINWEISE

- Die Doppelhandgriffe und ipsilateralen Griffe sind nicht dafür ausgelegt, das Gewicht des Patienten zu tragen
    - Die Handgriffe NICHT zur Positionierung des Patienten benutzen
    - Die Handgriffe NICHT benutzen, um auf die Vorrichtung oder von ihr herunter zu gelangen
- Die Patienten benötigen eventuell Hilfe, um auf die Vorrichtung und von ihr herunter zu gelangen
- Aufgrund der Länge der Vorrichtung wird empfohlen, dass Montage und Demontage der Vorrichtung von zwei Personen vorgenommen werden
- Verwenden Sie NICHT mehr als 3 CT-Ausgleichscheiben gleichzeitig übereinander. Die Vorrichtung könnte dadurch unstabil werden
- Die Vorrichtung sollte NICHT freitragend sein
- Beim Bewegen zwischen der Bestrahlungstischplatte und anderen Geräten im Behandlungsraum besteht Verletzungsgefahr. Bewegen Sie die Tischplatte vorsichtig, um den Patienten nicht zu verletzen.

BEHANDLUNGSSTRAHLABSCHWÄCHUNG

Photonstrahlen werden von den strukturellen Teilen des kVue Access™ Prone Couch Top Device abgeschwächt. Es sollte die tatsächliche, auf der Einrichtung basierende Abschwächung für die jeweilige Vorrichtung überprüft werden. Eine Behandlung durch eine Vorrichtung hindurch, auch solche aus Verbundwerkstoffen, führt zu einem Anstieg der Hautdosis.

SCHWERWIEGENDE EREIGNISSE

Bitte melden Sie jegliche schwerwiegenden Ereignisse (z. B. Ereignisse, die zum Tod oder zu schweren Schädigungen führen oder führen können) sowohl Qfix als auch der zuständigen Behörde in Ihrem Land.

TRAGLAST

Eine gleichmäßig verteilte Last von 225 kg (500 Pfund) bzw. die maximale Arbeitslast des Tischfußes (je nachdem, welche Last geringer ist) darf NICHT überschritten werden.

! HINWEIS ! In Kombination mit dem OEM-Tischfuß ist die Traglast die geringere der zwei sicheren Arbeitslasten. Die Traglast der kVue Couch Top sollte die Herstellerangaben für den Original-Tischfuß NICHT überschreiten. Bitte lesen Sie die vom Originalhersteller bereitgestellten Produktinformationen.

ALLGEMEINE VORSICHTSMASSNAHMEN

WARNSCHILDER UND BESCHREIBUNGEN

Eine Auflistung der Symbole und ihrer Definitionen kann unter Qfix.com abgerufen werden.

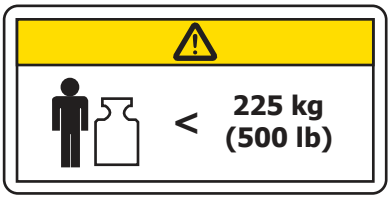

TRAGLAST

Eine gleichmäßig verteilte Last von 225 kg (500 Pfund) bzw. die maximale sichere Arbeitslast des Tischplatteneinsatzes oder Tischfußes (je nachdem, welche Last geringer ist) darf NICHT überschritten werden.

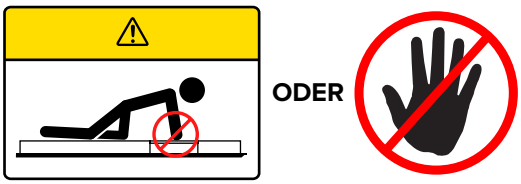

LAST EINSATZ

Der Patient darf den Einsatz nicht als Stütze verwenden, wenn er auf die Vorrichtung steigen oder davon heruntersteigen möchte. Dies kann zu Verletzungen des Patienten führen.

MRT-SICHER

Ein Gegenstand ruft keine bekannte Gefährdung in einer MRT-Umgebung hervor. MRT-sichere Gegenstände bestehen aus Materialien, die nicht elektrisch leitend, nicht metallisch und nicht magnetisch sind.

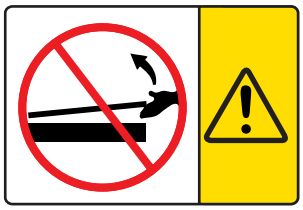

NICHT ANHEBEN

! HEBEN SIE NIEMALS DAS ENDE DES TISCHPLATTEN-EINSATZES AN !

Die Passzapfen könnten sich verbiegen oder brechen, wodurch die Bestrahlungstischplatte unbrauchbar wird.

ALLGEMEINE VORSICHTSMASSNAHMEN

WARNSCHILDER UND BESCHREIBUNGEN

NICHT SITZEN

Die Fläche jenseits der Brustöffnung wurde dafür ausgelegt und getestet, den Oberkörper des Patienten zu tragen; sie ist NICHT dafür ausgelegt, das gesamte Patientengewicht zu tragen.

Stehen oder Sitzen auf der Access Prone G2 oder Access Prone hinter der Brustöffnung kann zu Schäden an der Vorrichtung oder zu Verletzungen führen.

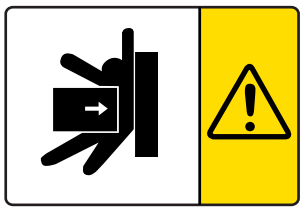

VERLETZUNGSGEFAHR

Beim Bewegen zwischen Access Prone G2 oder Access Prone und anderen Geräten im Behandlungsraum besteht Verletzungsgefahr. Bewegen Sie den Access Prone vorsichtig, um den Patienten nicht zu verletzen.

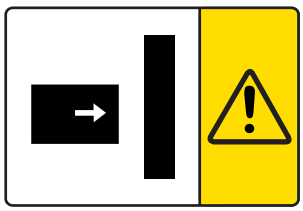

ZUSAMMENSTOSS MIT DER GANTRY

Die vielen verschiedenen Bewegungen, die mit Tischfüßen und den Strahlerköpfen ausgeführt werden können, können dazu führen, dass der Tischplatten-Einsatz gegen andere Gegenstände einschließlich der Gantry stößt. Bewegen Sie die Bestrahlungstischplatte oder Gantry vorsichtig, um Schäden am Gerät oder Verletzungen des Patienten zu vermeiden.

Qfix | 440 Church Road | Avondale, Pennsylvania 19311 USA | +1 610-268-0585 | +1 610-268-0588 | www.Qfix.com

VERWENDUNGSZWECK

Diese Vorrichtung dient zur Immobilisierung, Positionierung und Neupositionierung von Strahlentherapiepatienten.

! HINWEIS ! Gemäß US-Bundesgesetz darf dieses Produkt nur an Ärzte oder auf deren Anordnung verkauft werden.

PATIENTEN-ZIELGRUPPEN

Patienten, die einer Strahlentherapie oder bildgebenden diagnostischen Verfahren unterzogen werden.

VORGESEHENE ANWENDER

Der für dieses Produkt vorgesehene Anwender ist eine gemäß den Anforderungen der regulatorischen Region qualifizierte Person.

MERKMALE

BESCHREIBUNG

Access Prone G2 und Access Prone sind für die Brustkrebsbehandlung vorgesehen und ermöglichen die Behandlung sowohl der linken als auch der rechten Brust. Die Lagerung der Patientin in Bauchlage trägt dazu bei, die Brust von kritischen Risikoorganen zu trennen.

Der Access Prone G2 (RT-4544-01) kann als CT-/MRT-Simulationsgerät für den Access™ 360 G2 (RT-4544KV-10) verwendet werden.

! VORSICHT ! DER ACCESS PRONE (RT-4544) KANN AUSSCHLIESSLICH FÜR SICH SELBST ODER FÜR ANDERE ACCESS PRONE GERÄTE (RT-4544) ALS SIMULATIONSGERÄT VERWENDET WERDEN.

Qfix | 440 Church Road | Avondale, Pennsylvania 19311 USA | +1 610-268-0585 | +1 610-268-0588 | www.Qfix.com

MERKMALE

KOMPONENTEN DES ACCESS PRONE G2 (RT-4544-01)

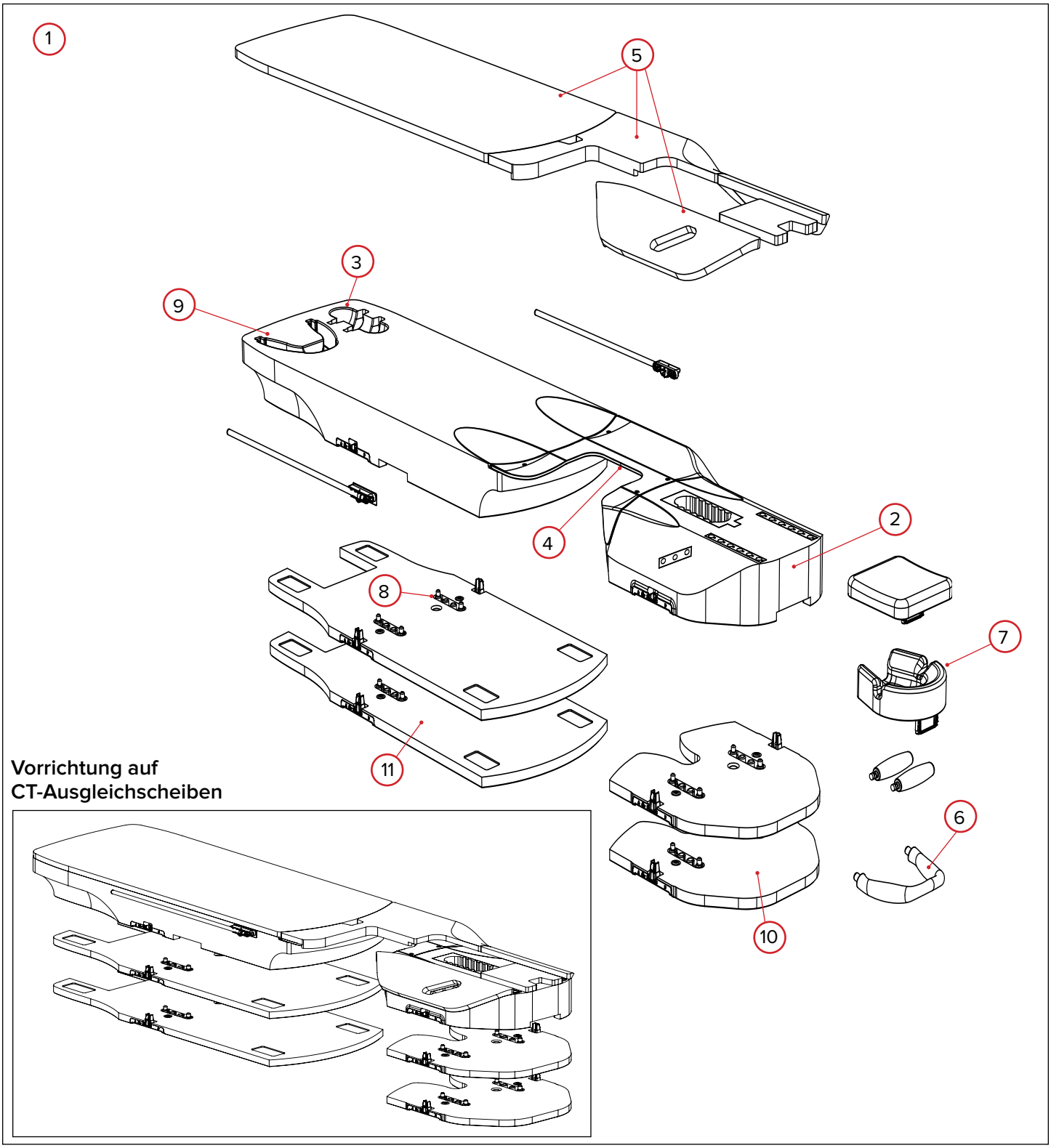

MERKMALE

KOMPONENTEN DES ACCESS PRONE (RT-4544)

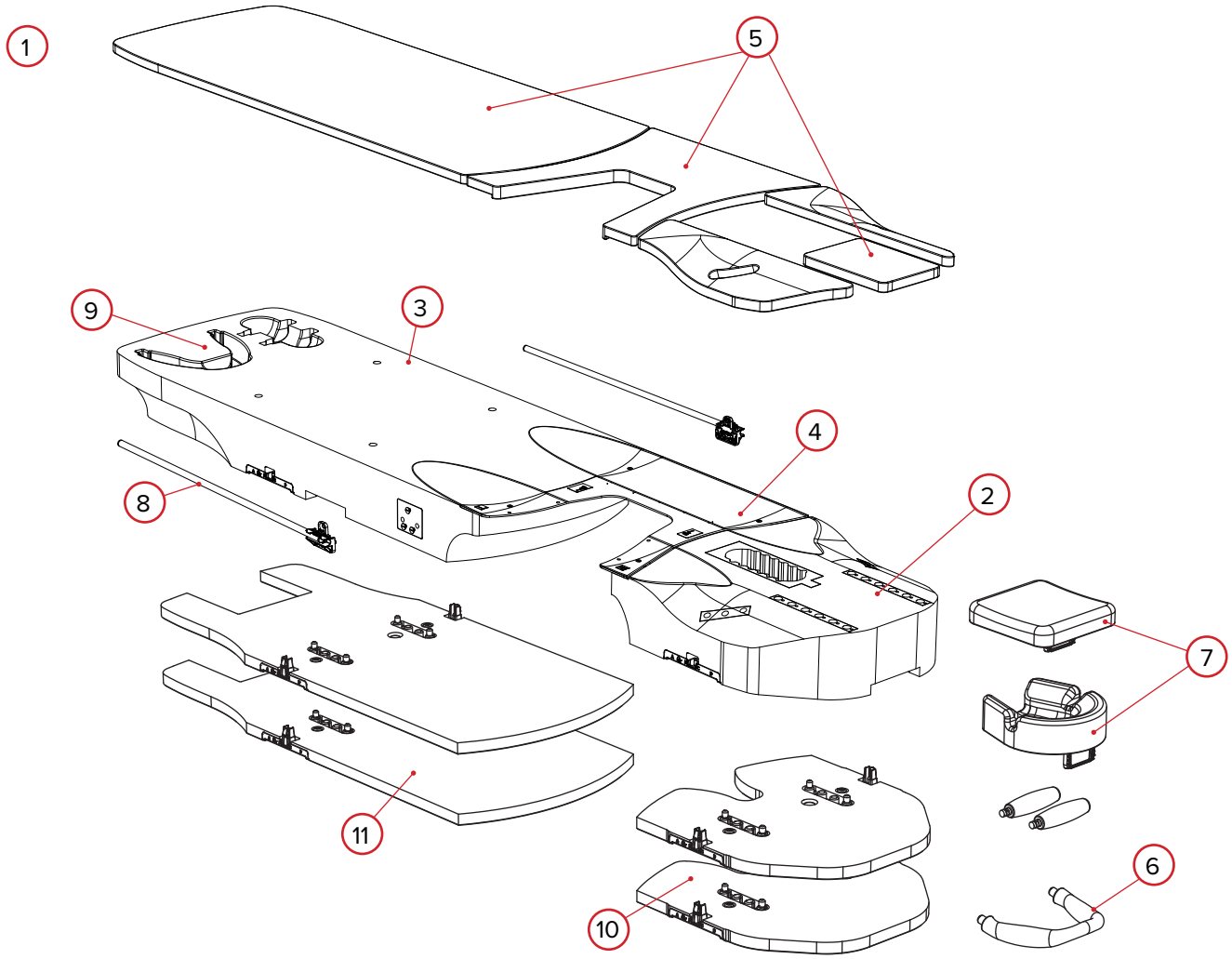

Vorrichtung auf CT-Ausgleichscheiben

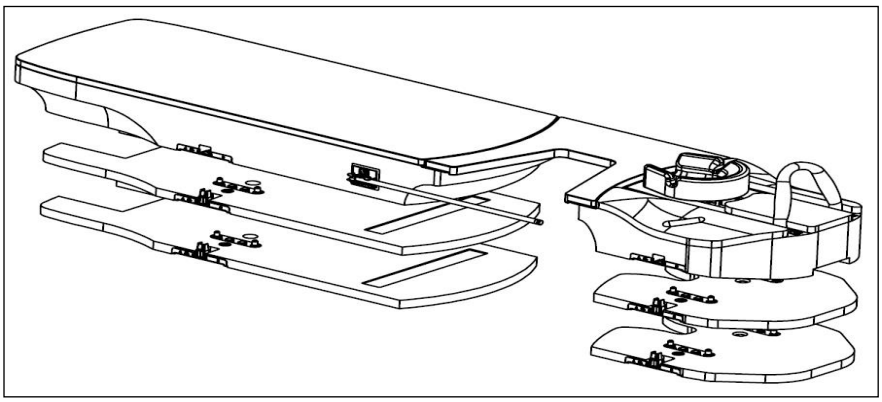

Qfix | 440 Church Road | Avondale, Pennsylvania 19311 USA | +1 610-268-0585 | +1 610-268-0588 | www.Qfix.com

MERKMALE

KOMPONENTEN

1. ACCESS PRONE G2 UND ACCESS PRONE BREAST DEVICES

Der Access Prone G2 und der Access Prone dienen zur Positionierung und Vorbereitung von Patienten, die in Bauchlage einer Strahlentherapie der Brust- und Schlüsselbeinregion unterzogen werden.

2. ARM- UND KOPFKOMPONENTE

3. BEINKOMPONENTE

4. EINSATZ

Der umkehrbare Einsatz in der Mitte ermöglicht eine schnelle Konfiguration der Vorrichtung für die Behandlung der linken oder rechten Brust.

5. POLSTER

Die Polster dienen dem Komfort des Patienten, können jedoch entfernt und durch Vakuumkissen ersetzt werden. Diese Polster weisen zusätzliche Grafiken für die Patientenpositionierung auf.

6. DOPPELHANDGRIFF

Der Doppelhandgriff mit seinem ergonomischen Design reduziert die Belastung des Handgelenks des Patienten, anders als die üblichen Pfosten bei anderen Vorrichtungen.

7. KOPFSTÜTZEN

Das System umfasst eine Bauchlagen- und eine konturierte Kopfstütze. Welche benutzt wird, hängt von der bevorzugten Positionierung ab. Sie können je nach Größe des Patienten an verschiedenen Stellen am Access Prone indexiert werden.

8. IPSILATERALER MASSSTAB

Der ipsilaterale Maßstab lässt sich für die Vorbereitung ausschwenken und nach oben einrasten und für die Behandlung und Lagerung wieder nach unten schwenken. Der Maßstab kann als Hilfsmittel bei der Ausrichtung verwendet werden. Die Genauigkeit beträgt ± 1 mm. Auf beiden Seiten der Vorrichtung befindet sich eine Skala zur Behandlung der linken oder rechten Brust.

9. LAGERUNG

Innen liegende Handgriffzubehörfächer für praktische Aufbewahrung.

10. CT-AUSGLEICHSCHEIBE FÜR ARM- UND KOPFKOMPONENTE

Die CT-Ausgleichscheibe wird an einer Indexschiene eingestellt und erhöht die Arm- und Kopfkomponente stufenweise um je 2,5 mm. Diese Ausgleichscheibe kann an einer weiteren CT-Ausgleichsscheibe für die Arm- und Kopfkomponente befestigt werden.

11. CT-AUSGLEICHSCHEIBE FÜR BEINKOMPONENTE

Die CT-Ausgleichscheibe wird an einer Indexschiene eingestellt und erhöht die Beinkomponente stufenweise um je 2,5 mm. Diese Ausgleichscheibe kann an einer weiteren CT-Ausgleichsscheibe für die Beinkomponente befestigt werden.

BEDIENUNGSANLEITUNG

MONTAGE

INDEXSCHIENE

1. Auf der Indexschiene befinden sich zwei Fixierstifte, die für das meiste Standard-Positionierzubehör passend sind. Zum Anbringen der Indexschiene legen Sie die beiden Enden der Leiste in die entsprechenden, mit Varian Exact® kompatiblen Indexkerben und lassen dann die Leiste einrasten. Um die Indexschiene zu entfernen oder umzusetzen, ziehen Sie ein Ende hoch.

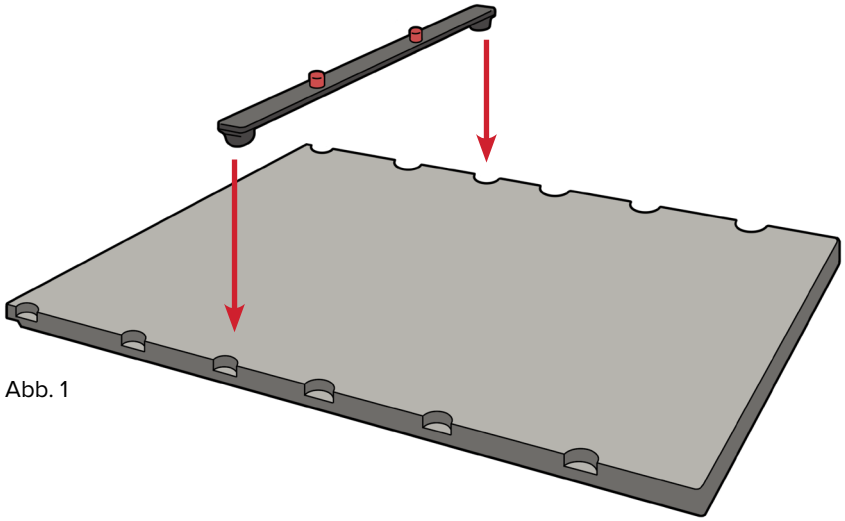

Abb. 1

Qfix | 440 Church Road | Avondale, Pennsylvania 19311 USA | +1 610-268-0585 | +1 610-268-0588 | www.Qfix.com

BEDIENUNGSANLEITUNG

MONTAGE

INDEXSCHIENE

2. Stecken Sie die Enden von 2 Indexschienen in die mit Varian Exact® kompatiblen Indexkerben auf der CT-Auflage im Abstand von 1260 mm (gewöhnlich 9 Indexkerben) und lassen Sie die Schienen einrasten (Abb. 2 und 3).

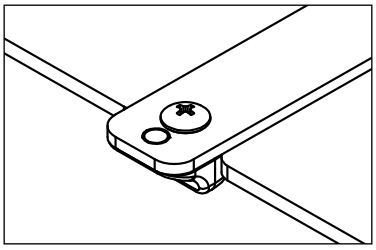

Abb. 2

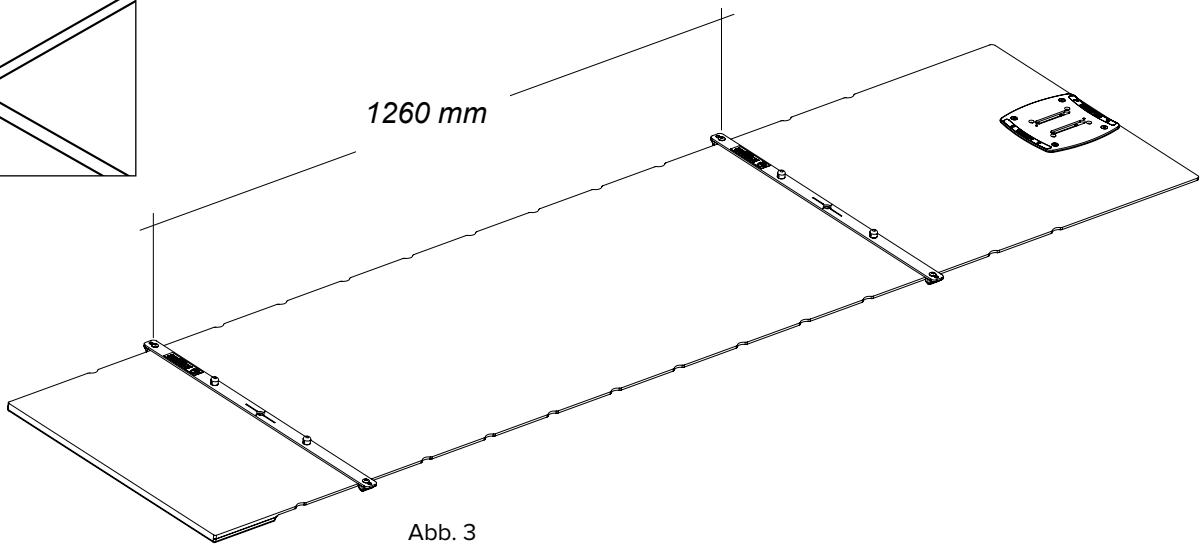

Abb. 3

BEDIENUNGSANLEITUNG

EINRICHTUNG

BEFESTIGEN DER ARM-, KOPF- UND BEINKOMPONENTE AM OVERLAY

Platzieren Sie die Arm- und Kopf- sowie Fußkomponenten für Access Prone G2 und Access Prone auf dem CT-Overlay und indexieren Sie sie an den Indexschienen. Achten Sie darauf, dass die Access Prone G2 und Access Prone Komponenten an denselben Stellen an den Kopf- und Fußkomponenten indiziert werden (Abb. 4, 5 und 6).

Abb. 4

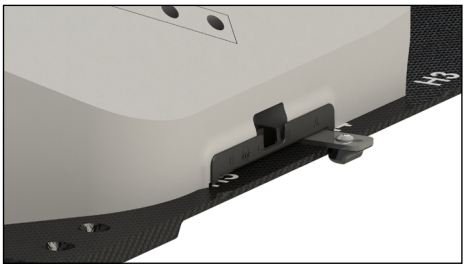

Abb. 5

BEFESTIGEN DES EINSATZES DER ARM-, KOPF- UND BEINKOMPONENTE

Befestigen Sie den Einsatz mithilfe der Fixierstifte an der Unterseite des Einsatzes an der Arm- und Kopf- sowie Beinkomponente (Abb. 6). Dieser Einsatz kann zur Behandlung beider Seiten gedreht werden.

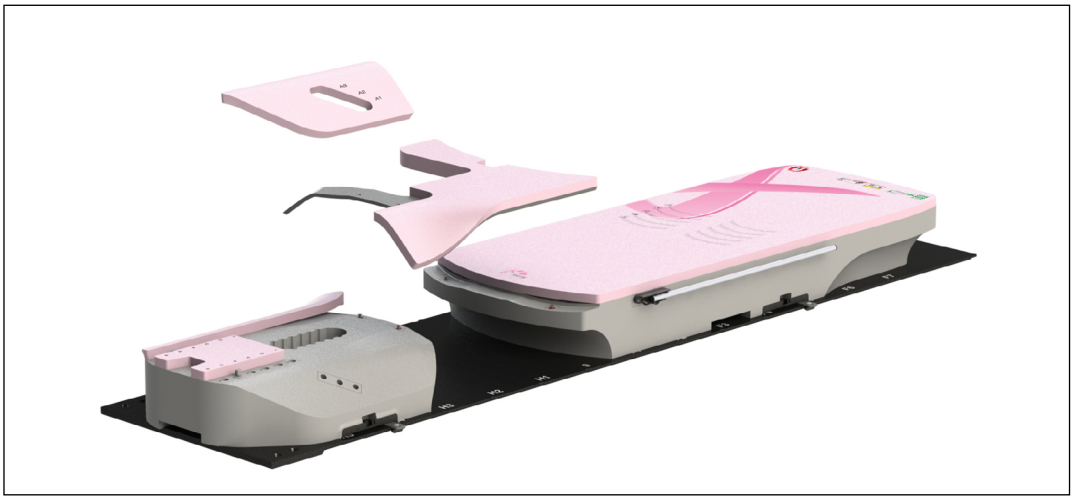

Abb. 6

Qfix | 440 Church Road | Avondale, Pennsylvania 19311 USA | +1 610-268-0585 | +1 610-268-0588 | www.Qfix.com

BEDIENUNGSANLEITUNG

EINRICHTUNG

VISUELLE AUSRICHTUNGSPRÜFUNG

Führen Sie eine Sichtprüfung durch, um sicherzustellen, dass die Access™ Prone Komponenten ordnungsgemäß auf dem Overlay zentriert sind (Abb. 7).

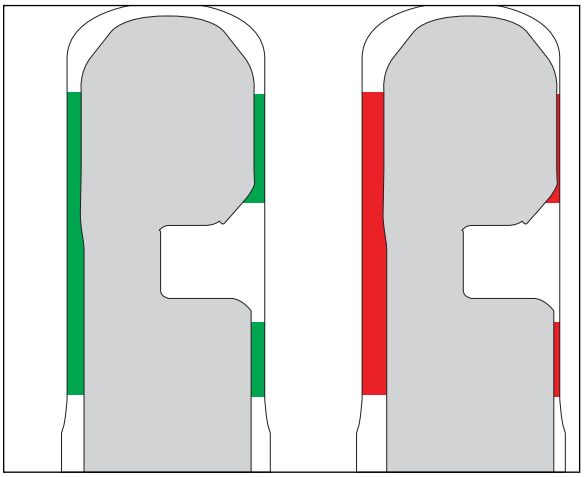

Abb. 7

CT-AUSGLEICHSCHEIBEN

1. Entfernen Sie vor der Anbringung von CT-Ausgleichscheiben zunächst die Access Prone Vorrichtung.
2. Positionieren Sie die CT-Ausgleichscheiben an derselben Indexierungsstelle wie Fuß- und Kopfkomponenten. Durch Übereinanderstapeln mehrerer CT-Ausgleichscheiben kann die Höhe stufenweise um jeweils 2,5 cm erhöht werden (Abb. 8).

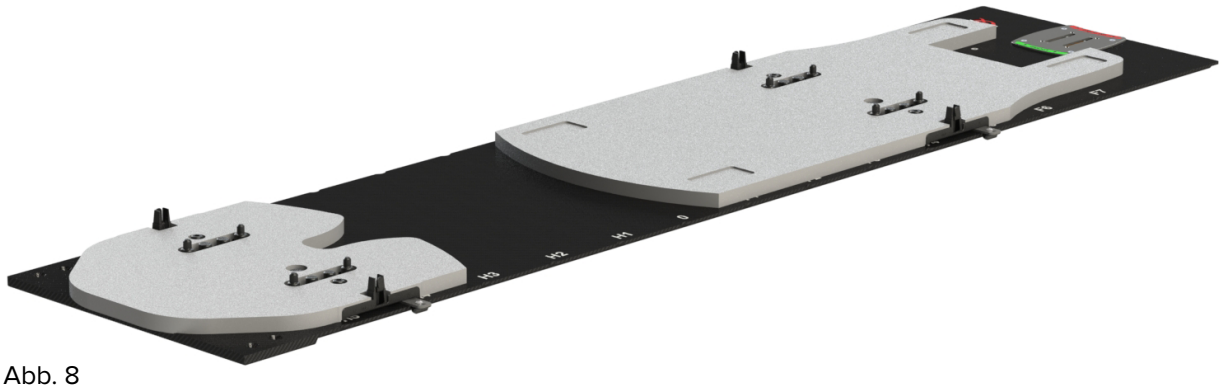

Abb. 8

! VORSICHT ! VERWENDEN SIE NICHT MEHR ALS 3 CT-AUSGLEICHSCHEIBEN GLEICHZEITIG ÜBEREINANDER. DIE VORRICHTUNG KÖNNTE DADURCH UNSTABIL WERDEN.

BEDIENUNGSANLEITUNG

EINRICHTUNG

CT-AUSGLEICHSCHEIBEN (Fortsetzung)

3. Platzieren Sie Access Prone G2 oder Access Prone auf CT-Ausgleichscheiben (Abb. 9).

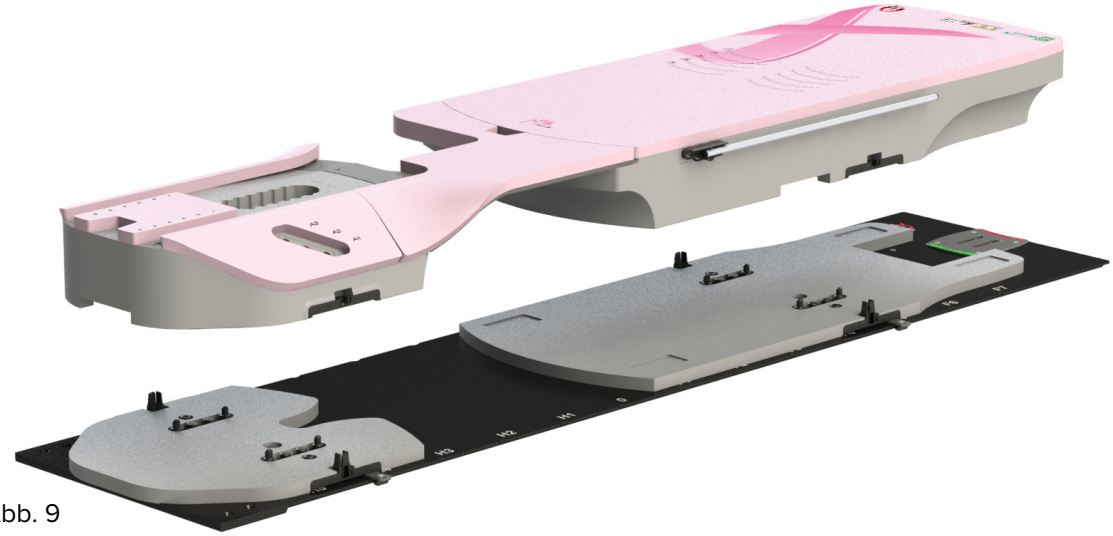

Abb. 9

4. Um die Höhe der Vorrichtung zu reduzieren, nehmen Sie die Access Prone G2 oder Access Prone Vorrichtung ab. Drücken Sie die Freigabetaste an beiden Seiten der Indexplatte (Abb. 10).

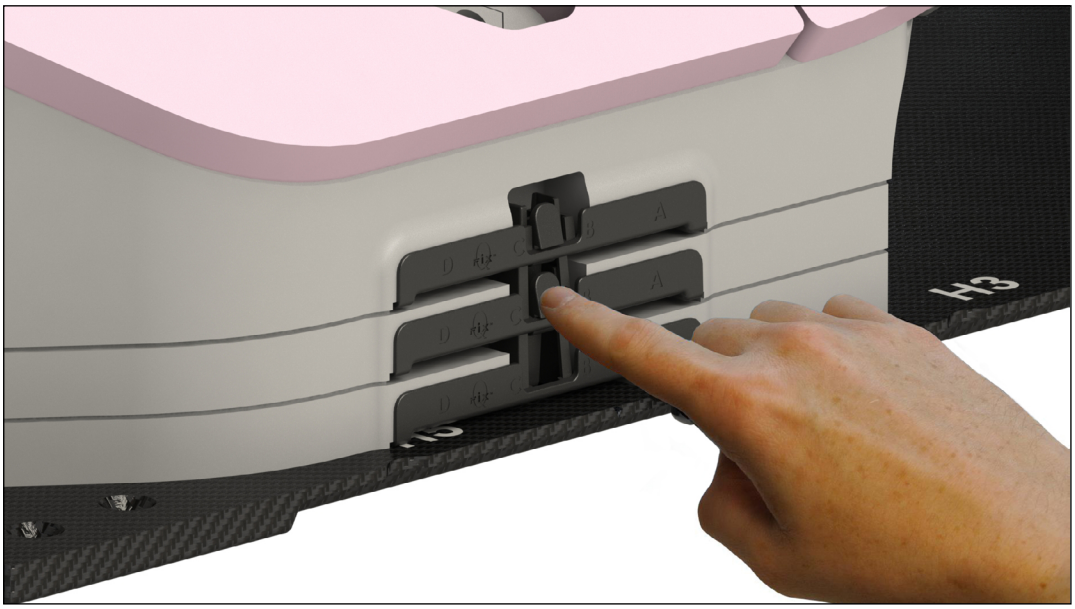

Abb. 10

Qfix | 440 Church Road | Avondale, Pennsylvania 19311 USA | +1 610-268-0585 | +1 610-268-0588 | www.Qfix.com

BEDIENUNGSANLEITUNG

EINRICHTUNG

KOPFSTÜTZE

1. Wählen Sie die Bauchlagen-Kopfstütze oder die konturierte Kopfstütze für den Patienten aus.
2. Setzen Sie das Kunststoff-Ausrichtstück in den geeigneten Steckplatz am oberen Ende der Vorrichtung ein (Abb. 11).

! HINWEIS ! Die Kopfstütze kann angebracht werden, bevor der Patient auf der Vorrichtung positioniert wird, muss dann jedoch eventuell umgesetzt werden, nachdem der Patient gelagert wurde.

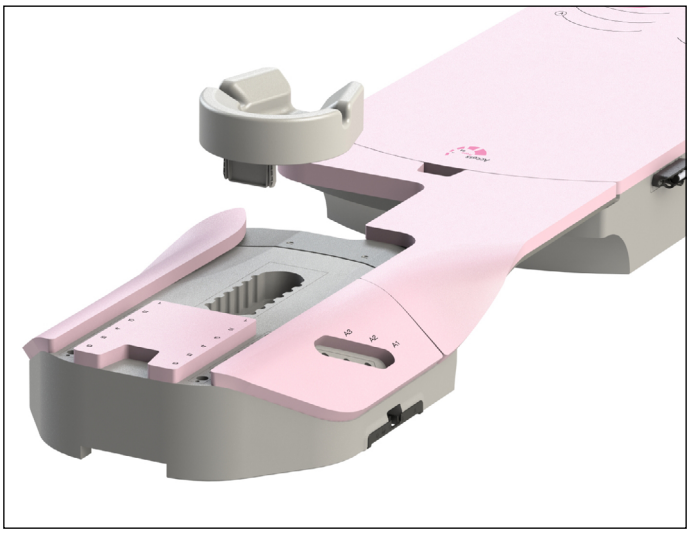

Abb. 11

BEDIENUNGSANLEITUNG

EINRICHTUNG

POSITIONIERUNG DES PATIENTEN

! HINWEIS ! Die Patienten benötigen eventuell Hilfe, um auf die Vorrichtung und von ihr herunter zu gelangen. Das nachstehend beschriebene Vorgehen kann in jeder Klinik anders aussehen.

POSITIONIEREN DES PATIENTEN AUF DER ACCESS PRONE G2 ODER ACCESS PRONE VORRICHTUNG

1. Senken Sie den Tisch ab oder benutzen Sie einen Tritthocker, um dem Patienten auf den Einsatz zu helfen.
2. Wenn sich der Patient auf dem Einsatz befindet, richten Sie seine Knie auf die Markierungen auf dem Schaumstoff aus (Abb. 12).
3. Bitten Sie den Patienten, seinen Oberkörper mithilfe der Hände oder Ellenbogen in die richtige Position zu bringen (Abb. 13).
4. Bitten Sie den Patienten, sich langsam hinlegen.
5. Wenn der Patient in der richtigen Position liegt, positionieren Sie seinen Kopf in der Kopfstütze und bitten Sie ihn, die geeigneten Handgriffe zu ergreifen (Abb. 14).

! VORSICHT ! DER DOPPELHANDGRIFF UND DER IPSILATERALE GRIFF SIND NICHT DAFÜR AUSGELEGT, DAS GEWICHT DES PATIENTEN ZU TRAGEN:

- **Die Handgriffe NICHT zur Positionierung des Patienten benutzen.**
- **Die Handgriffe NICHT benutzen, um auf die Vorrichtung oder von ihr herunter zu gelangen.**

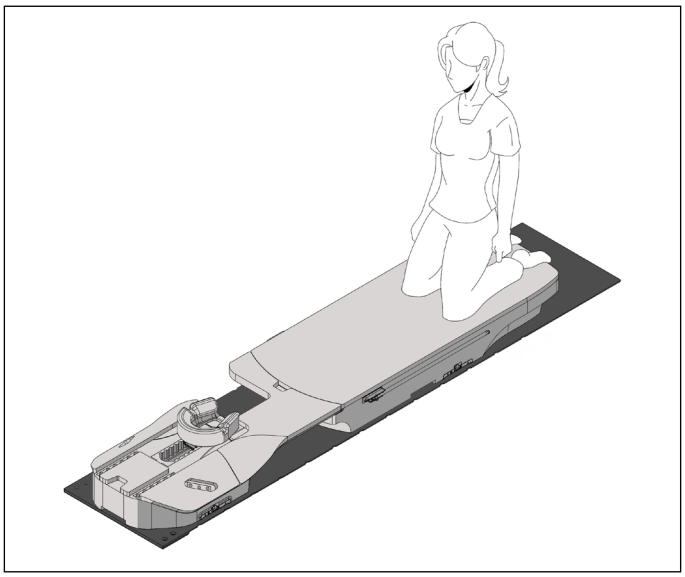

Abb. 12

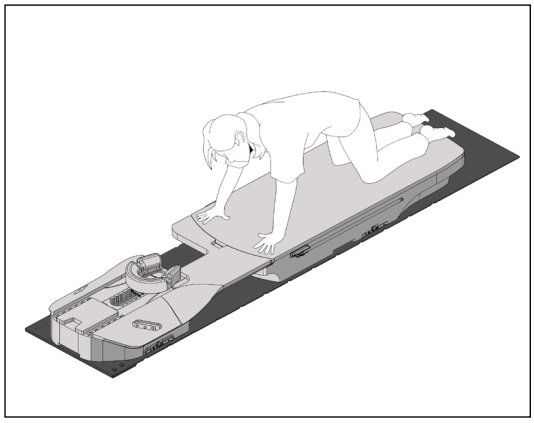

Abb. 13

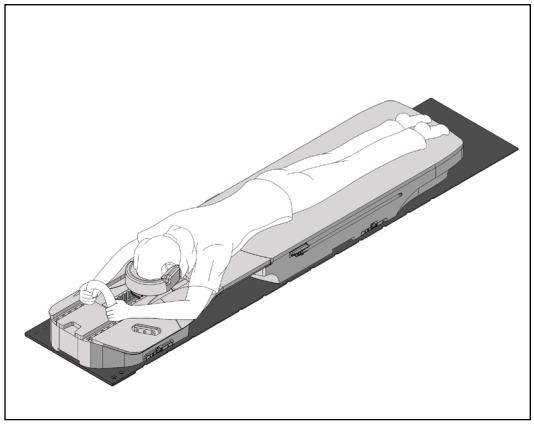

Abb. 14

Qfix | 440 Church Road | Avondale, Pennsylvania 19311 USA | +1 610-268-0585 | +1 610-268-0588 | www.Qfix.com

BEDIENUNGSANLEITUNG

EINRICHTUNG

DOPPELHANDGRIFF

! VORSICHT ! DER DOPPELHANDGRIFF UND DER IPSILATERALE GRIFF SIND NICHT DAFÜR AUSGELEGT, DAS GEWICHT EINES PATIENTEN ZU TRAGEN:

- **Die Handgriffe NICHT zur Positionierung des Patienten benutzen.**
- **Die Handgriffe NICHT benutzen, um auf die Vorrichtung oder von ihr herunter zu gelangen.**

1. Richten Sie die Enden des Handgriffs auf die entsprechenden Löcher im oberen Ende des Einsatzes aus.
2. Drücken Sie auf den Handgriff, bis er in die Löcher einrastet (Abb. 15).

! HINWEIS ! Der Handgriff sollte nach hinten zum Patienten hin gebogen sein, wie unten abgebildet (Abb. 16).

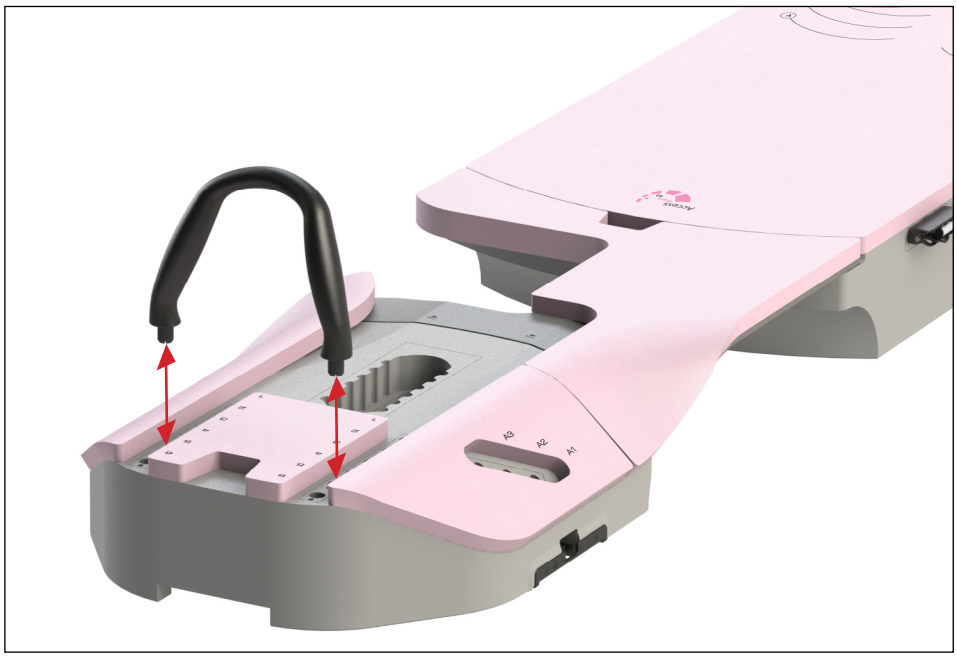

Abb. 15

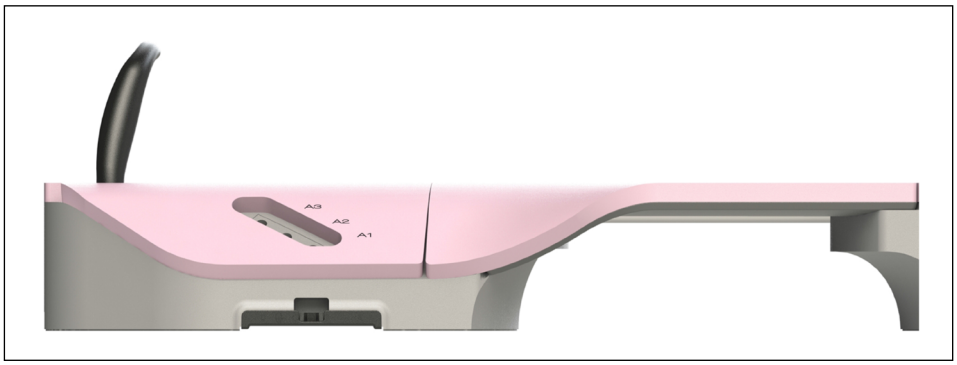

Abb. 16

BEDIENUNGSANLEITUNG

EINRICHTUNG

IPSILATERALER HANDGRIFF

1. Setzen Sie den Handgriff in das entsprechende Loch am oberen Ende des Einsatzes ein (Abb. 17).
2. Drehen Sie den Handgriff in eine Richtung, bis er sich im Loch festsetzt und einrastet (Abb. 17).

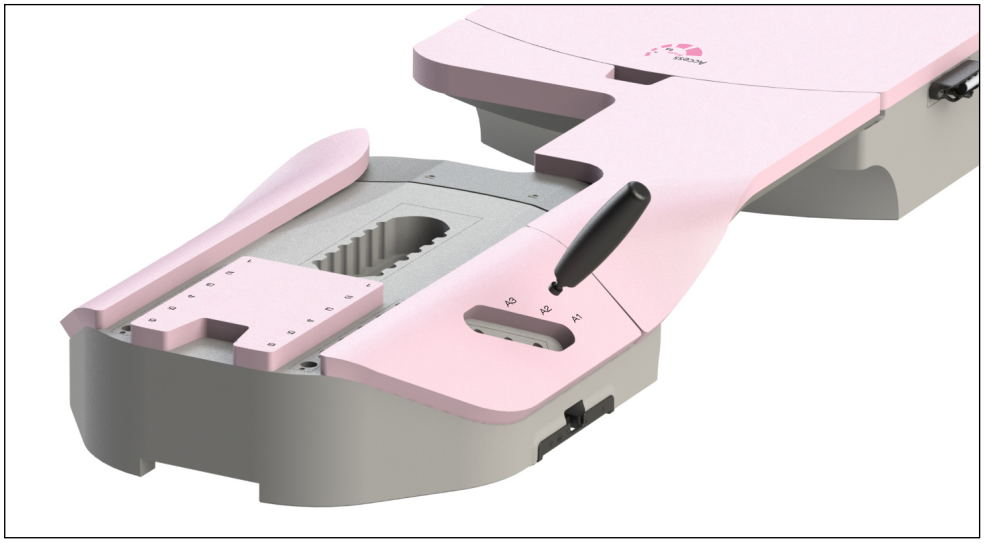

Abb. 17

LAGERUNG

Der Doppelhandgriff und der ipsilaterale Handggriff können im Ablagebereich am Fußende der Beinkomponente aufbewahrt werden (Abb. 18).

Abb. 18

Qfix | 440 Church Road | Avondale, Pennsylvania 19311 USA | +1 610-268-0585 | +1 610-268-0588 | www.Qfix.com

BEDIENUNGSANLEITUNG

EINRICHTUNG

IPSILATERALER MASSSTAB

! VORSICHT ! DER IPSILATERALE MASSSTAB IST NICHT DAFÜR AUSGELEGT, DAS GEWICHT DES PATIENTEN ZU TRAGEN.
! VORSICHT ! DIE HANDGRIFFE NICHT BENUTZEN, UM AUF DIE VORRICHTUNG ODER VON IHR HERUNTER ZU GELANGEN.

1. Richten Sie den Patienten aus.
2. Nachdem der Patient gelagert wurde, schwenken Sie den ipsilateralen Maßstab nach oben, bis er einrastet (Abb. 19).

! HINWEIS ! Die Maßstäbe sind nur ein Hilfsmittel für die Ausrichtung; die richtige Position des Patienten muss vom Anwender bestätigt werden.

! HINWEIS ! Die Genauigkeit der Maßstäbe beträgt ± 1 mm

3. Schwenken Sie den ipsilateralen Maßstab vor der Behandlung bzw. zur Lagerung nach unten in die Lagerposition (Abb. 19).

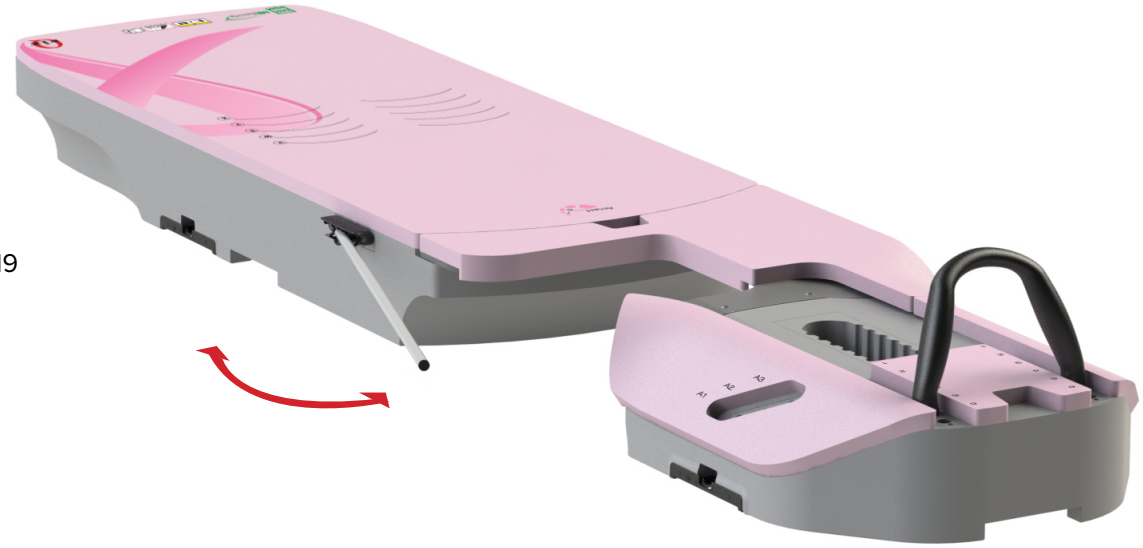

Abb. 19

BEDIENUNGSANLEITUNG

DEMONTAGE

IPSILATERALER HANDGRIFF

Drehen Sie den Handgriff in die umgekehrte Richtung wie bei der Montage, bis er sich löst, und ziehen Sie ihn dann gerade heraus. Der ipsilaterale Handgriff kann im unteren Teil der Fußkomponente unter dem Kissen aufbewahrt werden.

DOPPELHANDGRIFF

Ziehen Sie ihn nach oben, bis er aus den Löchern ausrastet. Der Doppelhandgriff kann im unteren Teil der Fußkomponente unter dem Kissen aufbewahrt werden.

PATIENT

Führen Sie die Schritte zur Lagerung in umgekehrter Reihenfolge aus.

! HINWEIS ! Die Patienten benötigen eventuell Hilfe, um auf die Vorrichtung und von ihr herunter zu gelangen.

BRUSTEINSATZ

Ziehen Sie den Brusteinsatz von den Kopf- und Fußkomponenten weg nach oben.

KOPFSTÜTZE

Ziehen Sie die Kopfstütze vom Einsatz weg nach oben.

ARM- UND KOPF- SOWIE FUSSKOMPONENTE

Heben Sie die Arm- und Kopf- sowie die Fußkomponente vom Overlay weg nach oben. Falls erforderlich, können die Ausgleichsscheiben von den Arm- und Kopf- sowie den Fußkomponenten durch Drücken der Freigabetaste auf beiden Seiten der blauen Indexplatten entfernt werden.

DEMONTAGE DER INDEXSCHIENE

Ziehen Sie ein Ende der Indexschiene nach oben.

Qfix | 440 Church Road | Avondale, Pennsylvania 19311 USA | +1 610-268-0585 | +1 610-268-0588 | www.Qfix.com

INSTANDHALTUNG

REINIGUNG DES SYSTEMS

Die Vorrichtung kann mit einer milden, nichtscheuernden Reinigungs- oder Desinfektionslösung gereinigt werden. Sprühen bzw. gießen Sie keine Flüssigkeiten auf die Oberfläche, da diese in die OneTouch™ Latch oder die Mechanismen innerhalb der Vorrichtung fließen könnten. Zur Reinigung tragen Sie eine Lösung auf ein sauberes Tuch auf und wischen Sie die Oberfläche damit ab.

DESINFEKTION DES SYSTEMS

Die folgenden Reinigungsmaterialien wurden nach Testung für geeignet zur Reinigung der Oberflächen von Access Prone G2, Access Prone und des Tischplatteneinsatzes befunden. Zur Desinfektion der Oberfläche der Tischplatte lesen Sie die spezifischen Anweisungen vom Hersteller des Reinigungsmittels.

- Wasser
- 10%ige Clorox®-Bleichlösung
- Isopropylalkohol
- 2,4%ige aktivierte Dialdehydlösung (Cidex®)
- Seife und Wasser

Sprühen Sie NICHT direkt auf den Access Prone G2, Access Prone oder Tischplatteneinsatz und lassen Sie keine Flüssigkeit in den Grundrahmen gelangen.

Platzieren Sie KEINE scharfen Gegenstände auf dem Access Prone G2, Access Prone oder dem Tischplatteneinsatz.

TECHNISCHE DATEN

ACCESS PRONE G2

Gewichtsbegrenzung: 225 kg (500 Pfund) gleichmäßig verteilte Last

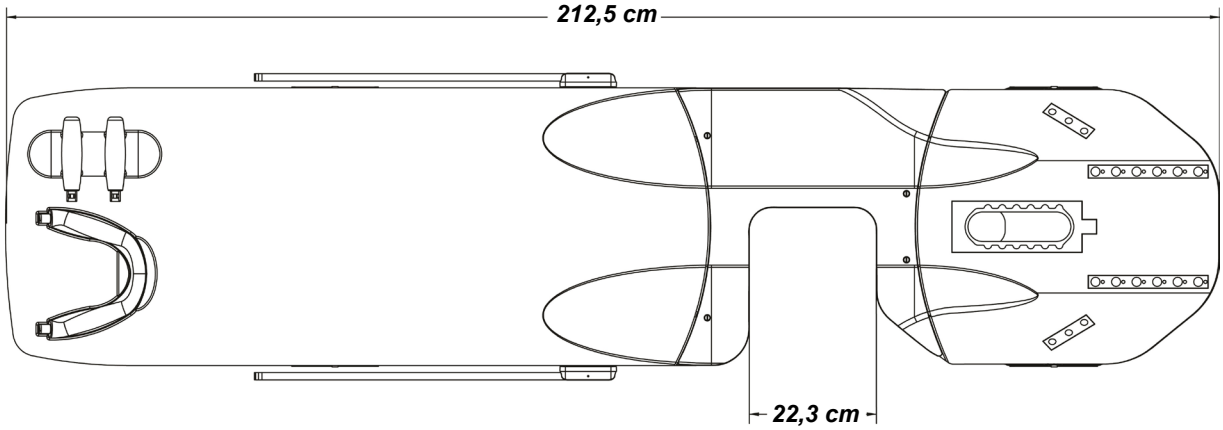

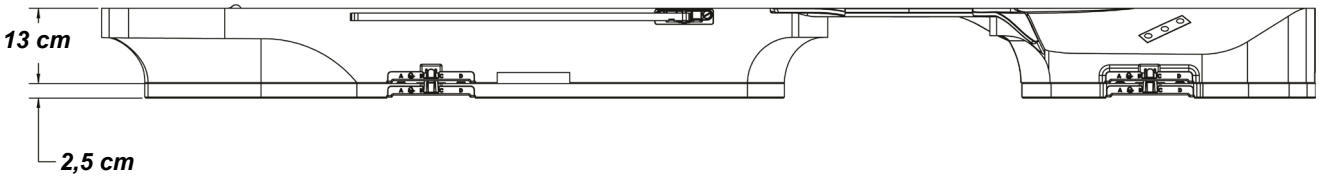

Qfix | 440 Church Road | Avondale, Pennsylvania 19311 USA | +1 610-268-0585 | +1 610-268-0588 | www.Qfix.com

EINRICHTUNG FÜR DEN PATIENTEN

ACCESS PRONE G2 (RT4544-01) – RECHTE UND LINKE BRUST

Name des Patienten:

Kennnummer des Patienten: Eingerichtet von:

Arzt: Datum:

Anmerkungen:

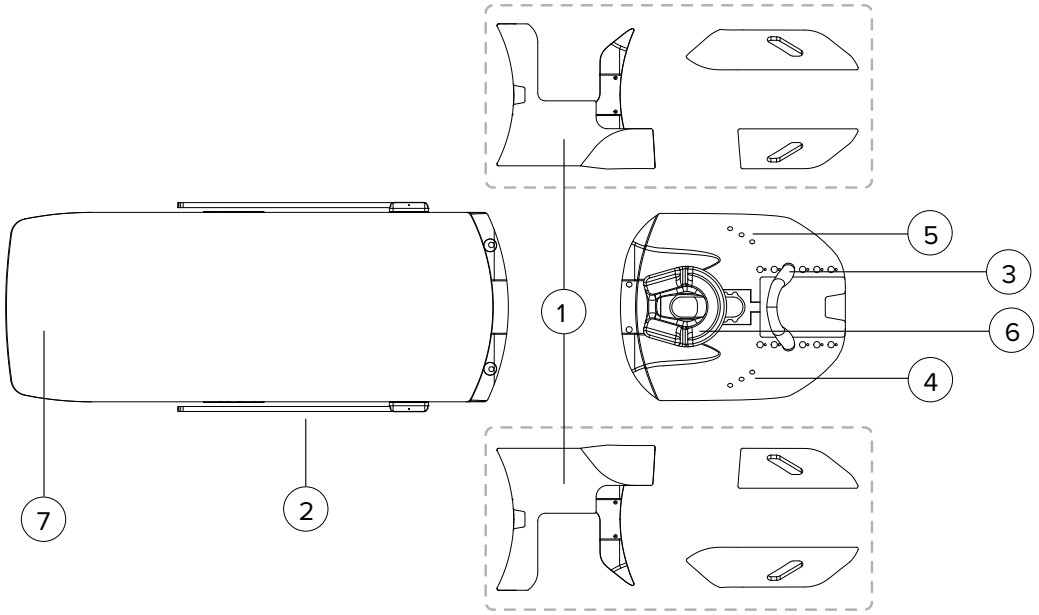

1. Einsatz: **Links** ☐ **Rechts** ☐
2. Ipsilateraler Maßstab:
3. Position des Doppelhandgriffs (eine Option auswählen): **1** ☐ **2** ☐ **3** ☐ **4** ☐ **5** ☐ **6** ☐ **-** ☐
4. Handgriff, *rechte Patientenseite* (eine Option auswählen): **A1** ☐ **A2** ☐ **A3** ☐ **-** ☐
5. Handgriff, *linke Patientenseite* (eine Option auswählen): **A1** ☐ **A2** ☐ **A3** ☐ **-** ☐
6. Verwendete Kopfstütze: **Keine** ☐ **Bauchlage** ☐ **Kontur** ☐
   Position (eine Option auswählen): **A** ☐ **B** ☐ **C** ☐ **D** ☐ **E** ☐ **F** ☐
7. Knieposition (eine Option auswählen): **V** ☐ **W** ☐ **X** ☐ **Y** ☐ **Z** ☐

Notizen:

(Fortsetzung auf der Rückseite)

EINRICHTUNG FÜR DEN PATIENTEN

ACCESS PRONE G2 (RT4544-01) (FORTSETZUNG)

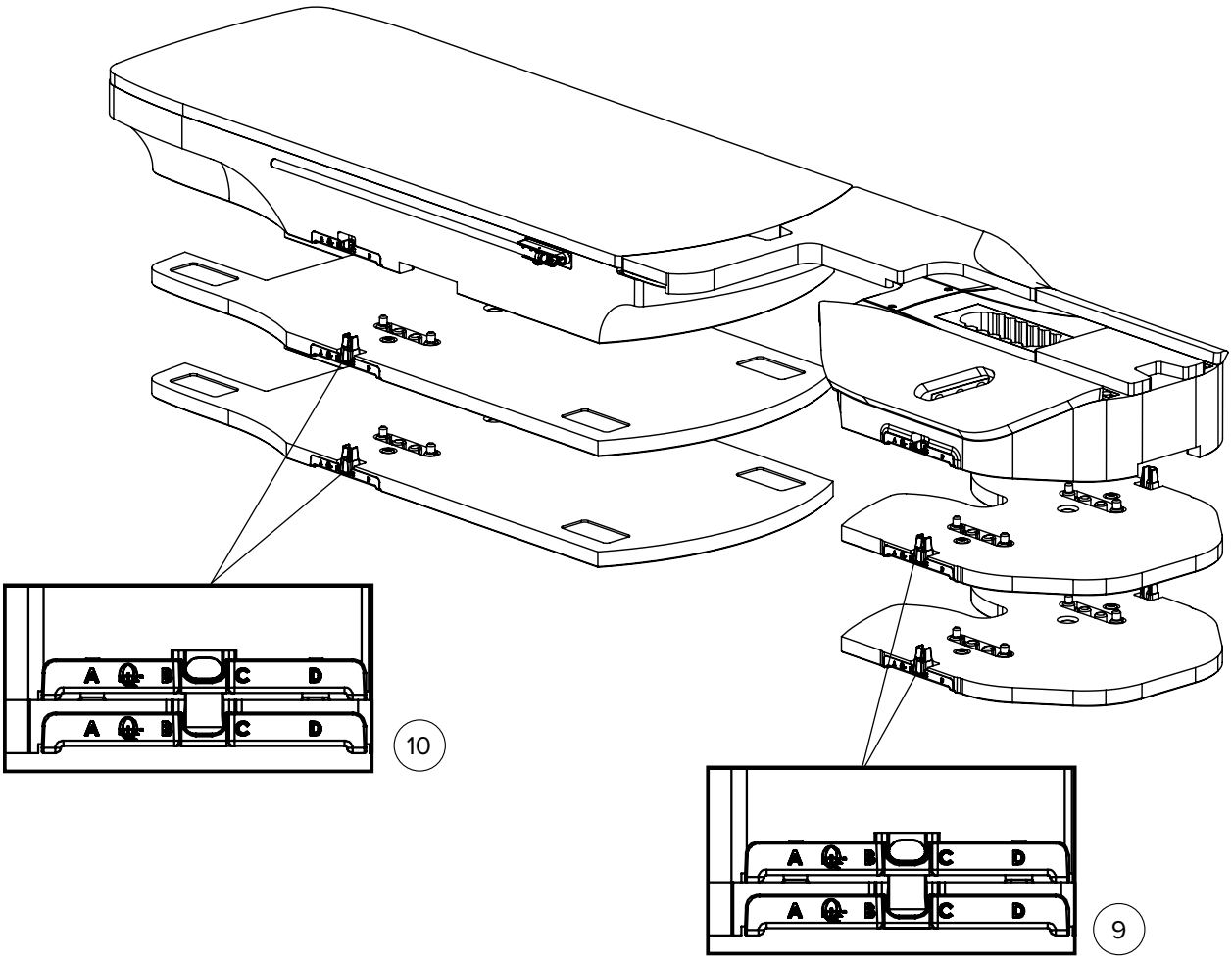

CT-Zwischenlagen und Ausgleichscheiben

8. Wie viele Sets Ausgleichscheiben für CT-Zwischenlagen werden verwendet (eine Option auswählen):
   0 ☐ **1** ☐ **2** ☐
9. Obere CT-Zwischenlage – Position an der Indexschiene **A** ☐ **B** ☐ **C** ☐ **D** ☐
   - Position der Indexschiene auf der Tischplatte: _____
10. Untere CT-Zwischenlage – Position an der Indexschiene **A** ☐ **B** ☐ **C** ☐ **D** ☐
    - Position der Indexschiene auf der Tischplatte: _____

Notizen:

Qfix | 440 Church Road | Avondale, Pennsylvania 19311 USA | +1 610-268-0585 | +1 610-268-0588 | www.Qfix.com

EINRICHTUNG FÜR DEN PATIENTEN

ACCESS PRONE (RT-4544) – RECHTE UND LINKE BRUST

Name des Patienten:

Kennnummer des Patienten: Eingerichtet von:

Arzt: Datum:

Anmerkungen:

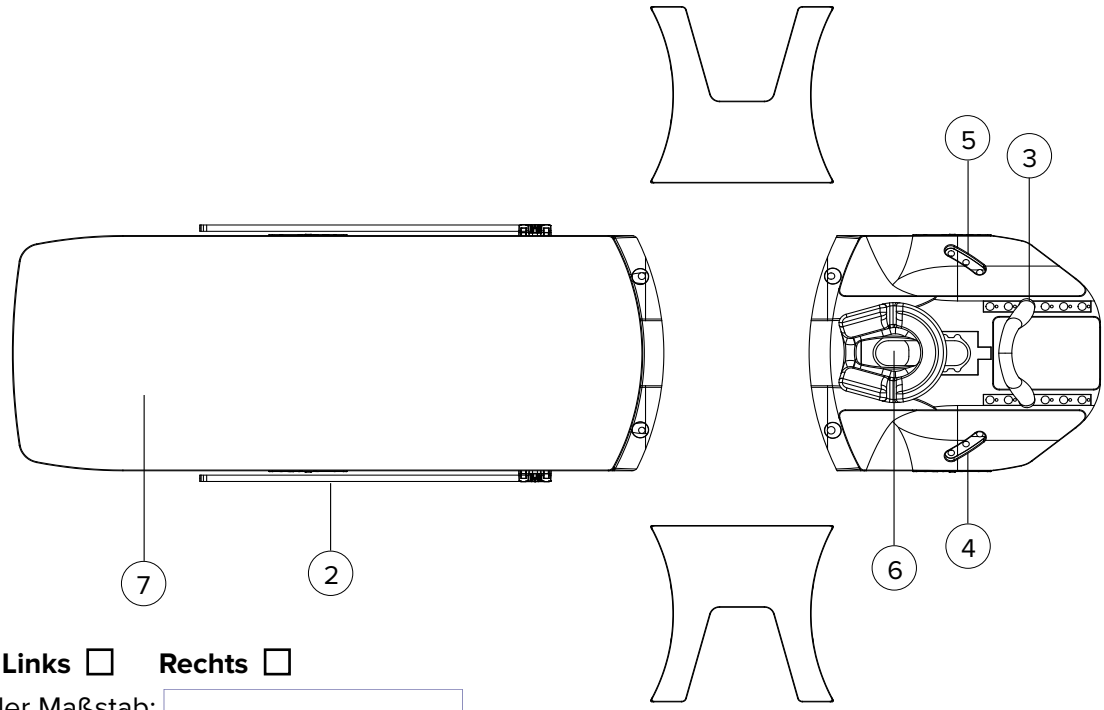

1. Einsatz: **Links** ☐ **Rechts** ☐
2. Ipsilateraler Maßstab:
3. Position des Doppelhandgriffs (eine Option auswählen): **1** ☐ **2** ☐ **3** ☐ **4** ☐ **5** ☐ **6** ☐ **-** ☐
4. Handgriff, *rechte Patientenseite* (eine Option auswählen): **A1** ☐ **A2** ☐ **A3** ☐ **-** ☐
5. Handgriff, *linke Patientenseite* (eine Option auswählen): **A1** ☐ **A2** ☐ **A3** ☐ **-** ☐
6. Verwendete Kopfstütze: **Keine** ☐ **Bauchlage** ☐ **Kontur** ☐
   Position (eine Option auswählen): **A** ☐ **B** ☐ **C** ☐ **D** ☐ **E** ☐ **F** ☐
7. Knieposition (eine Option auswählen): **V** ☐ **W** ☐ **X** ☐ **Y** ☐ **Z** ☐

Notizen:

(Fortsetzung auf der Rückseite)

EINRICHTUNG FÜR DEN PATIENTEN

ACCESS PRONE (RT-4544) (FORTSETZUNG)

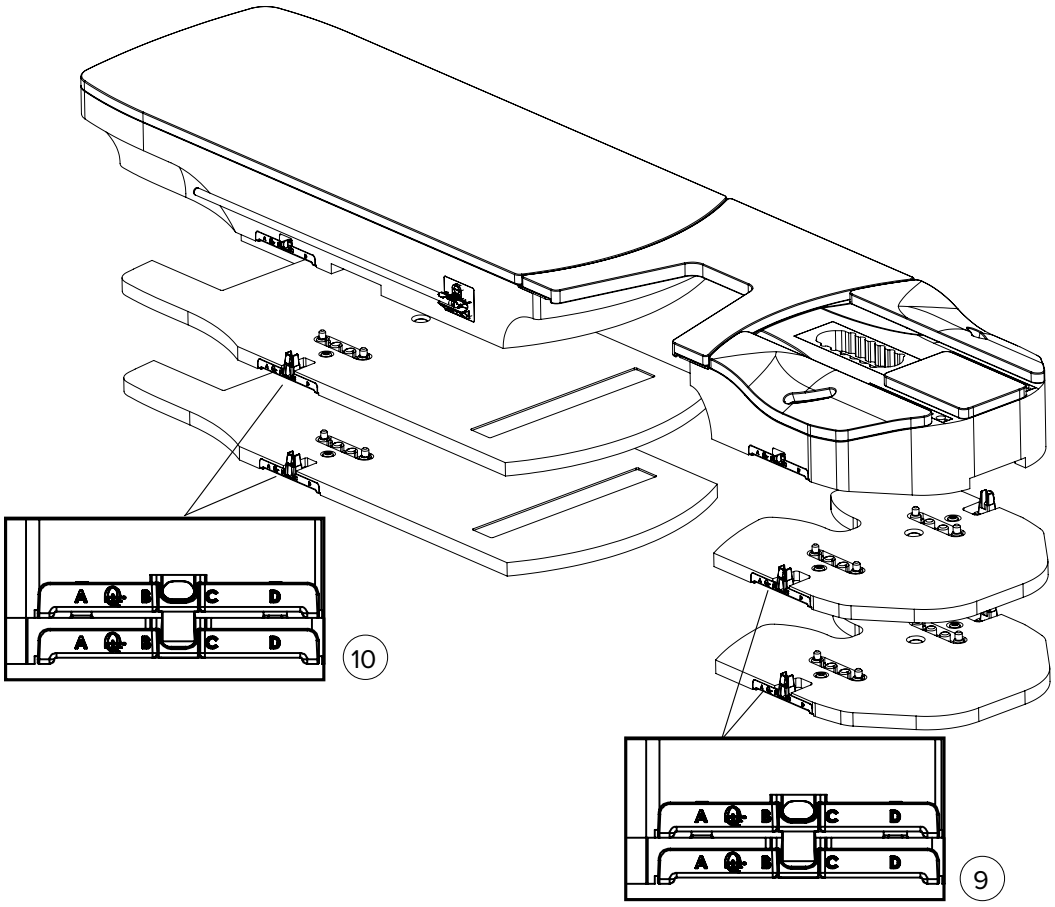

CT-Zwischenlagen und Ausgleichscheiben

8. Wie viele Sets Ausgleichscheiben für CT-Zwischenlagen werden verwendet (eine Option auswählen):
   0 ☐ **1** ☐ **2** ☐
9. Obere CT-Zwischenlage – Position an der Indexschiene **A** ☐ **B** ☐ **C** ☐ **D** ☐
   - Position der Indexschiene auf der Tischplatte: _____
10. Untere CT-Zwischenlage – Position an der Indexschiene **A** ☐ **B** ☐ **C** ☐ **D** ☐
   - Position der Indexschiene auf der Tischplatte: _____

Notizen:

Qfix | 440 Church Road | Avondale, Pennsylvania 19311 USA | +1 610-268-0585 | +1 610-268-0588 | www.Qfix.com

TEILELISTE

ACCESS PRONE G2 (RT-4544-01)

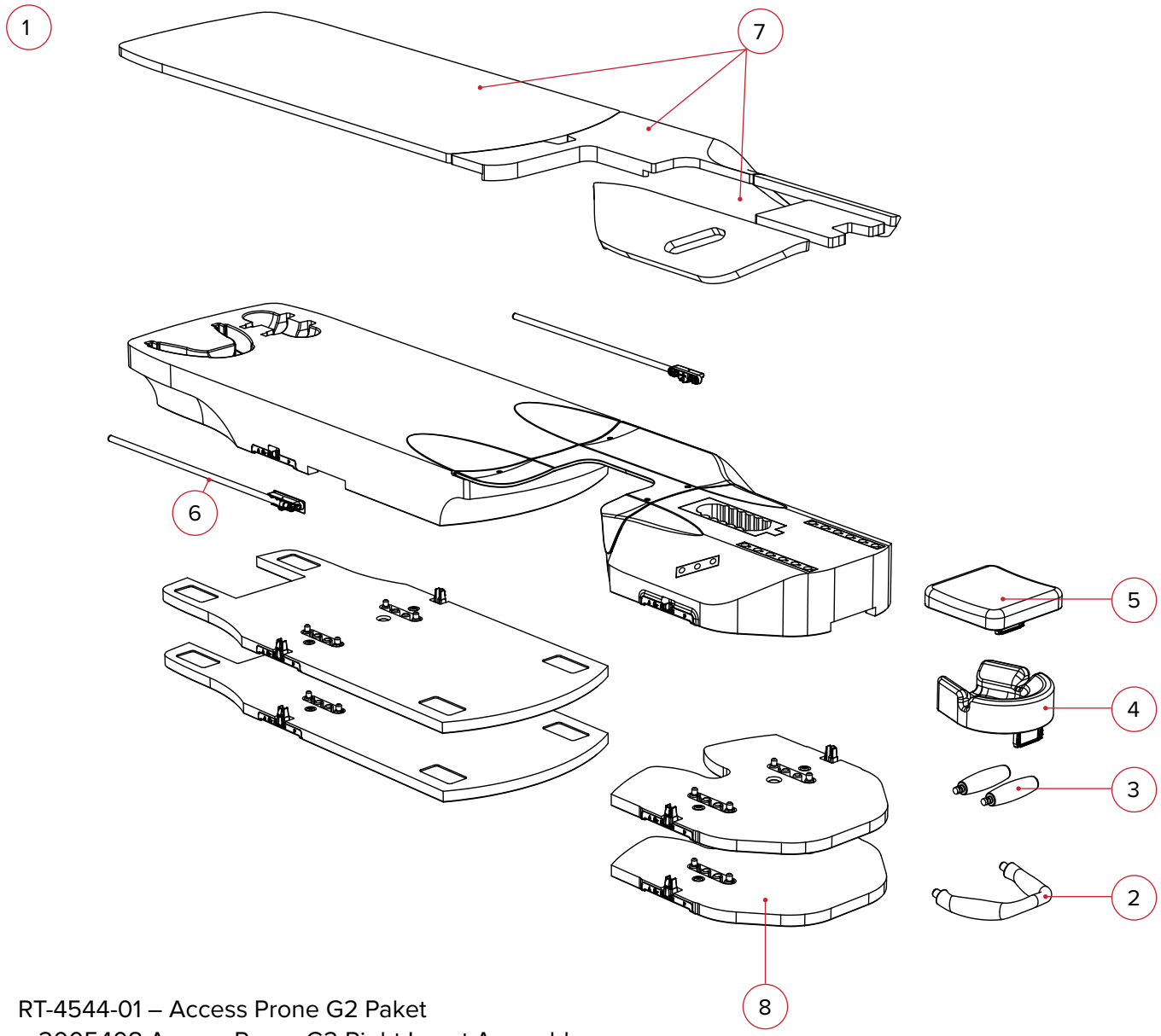

1. RT-4544-01 – Access Prone G2 Paket
   - 2005408 Access Prone G2 Right Insert Assembly
   - 2005424 Access Prone G2 Left Insert Assembly
2. RT-4544KV-04 – Doppelhandgriff
3. RT-4544KV-05 – Handgriffpfosten
4. RT-4544KV-06 – Bauchlagen-Kopfstütze
5. RT-4544KV-07 – Konturierte Kopfstütze
6. Ipsilateraler Maßstab, flaches Profil
   - 8002601 – 40 cm (Ersatz-Maßstab)
   - 8002602 – 48 cm (Zubehör-Maßstab)
7. 2006813 – AP-2 Polsterset
8. 8002580 – AP-2 Ausgleichsscheibensatz

TEILELISTE

ACCESS PRONE (RT-4544)

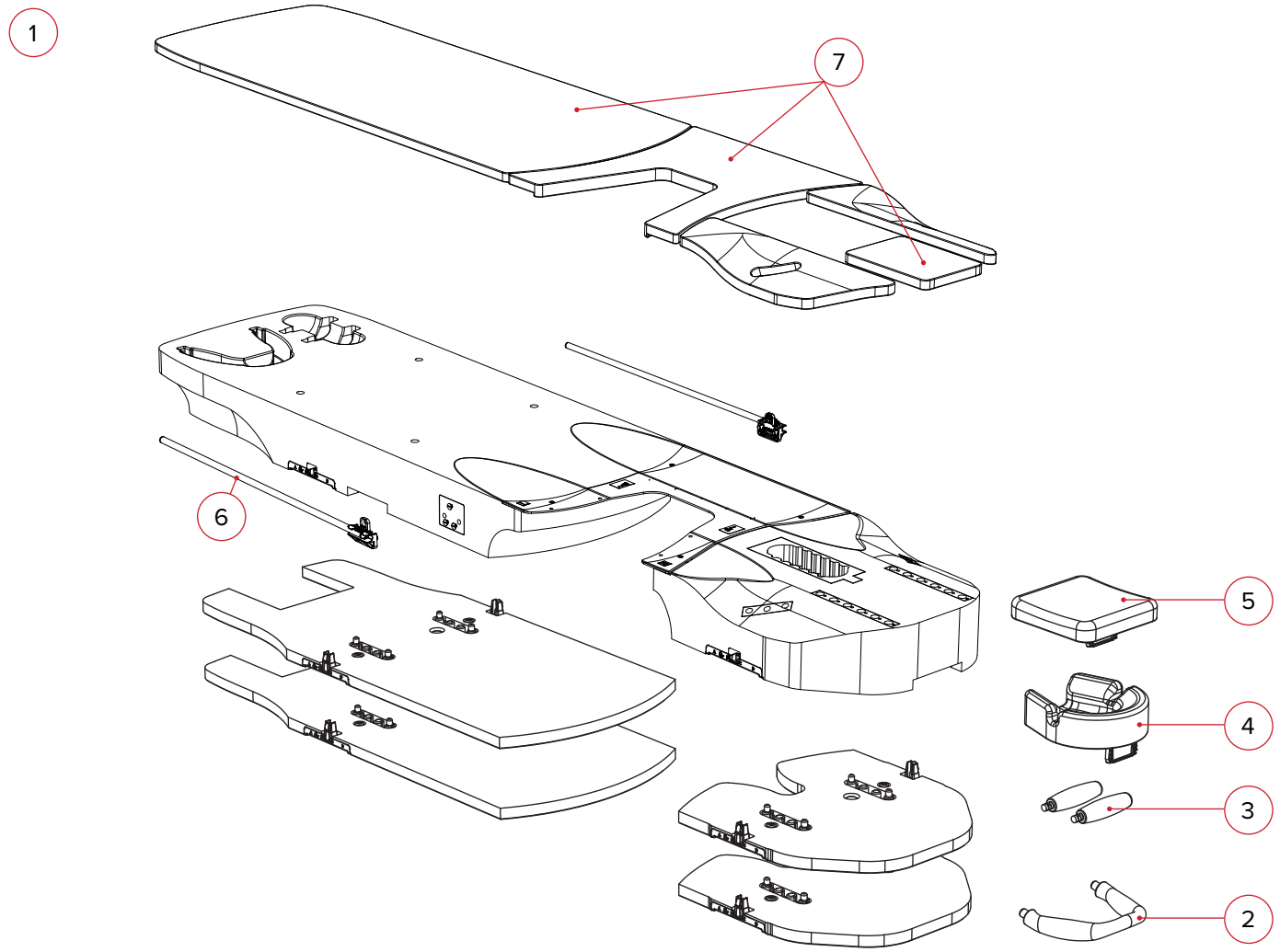

1. RT-4544 – Access™ Prone Paket
   - 2004257 Access Prone G1 Breast Insert Assembly
2. RT-4544KV-04 – Doppelhandgriff
3. RT-4544KV-05 – Handgriffpfosten
4. RT-4544KV-06 – Bauchlagen-Kopfstütze
5. RT-4544KV-07 – Konturierte Kopfstütze
6. 8001846 – Ipsilateraler Maßstab
7. 8002215 – Access™ Prone Pad Set

440 Church Road
Avondale, PA 19311 USA
www.Qfix.com

+1 610.268.0585 / 800.526.5247

+1 610.268.0588 / 800.831.8174

sales@Qfix.com

2004428_DE_A
2023-04