IPPS™ Couchtop

An indexed patient positioning system for use with Accuray® Cyberknife® Indexable couchtop

INSTRUCTIONS FOR USE (IFU)

CQ MEDICAL™

CE

INTENDED USE

The device is intended to aid in patient positioning.

CAUTION

Federal (United States) law restricts this device to sale by or on the order of a physician.

⚠ WARNING

- *Do not use if device appears damaged.*
- *Verify all angles of treatment and attenuation characteristics prior to treating patients.*
- *Device is intended for use with the Accuray® system only. Please contact Accuray® for installation instructions.*
- *MTIL3606: Do not exceed a patient weight of 596 lbs.*
- *MTIL3600: Do not exceed a patient weight of 350 lbs.*
- *Overlay weight: 22 lbs. For total table load rating, including accessories, refer to your system's manual.*
- *Prior to use, ensure overlay is secure.*

NOTE: If any serious incident occurs in relation to device, incident should be reported to manufacturer. If incident occurred within the European Union, also report to the competent authority of the Member State in which you are established.

ASSEMBLING COUCHTOP (MTIL3600)

NOTE: Tools Required: 5mm hex wrench and screwdriver *(not provided)*.

1. Unscrew fasteners to remove unwanted couchtop from table, if applicable.
2. Place Accuray® Cyberknife® Indexable couchtop onto table with head section toward Cyberknife®.
3. Secure couchtop using M6x1x50mm screws *(provided)*.
4. Attach baseplate to couchtop with screws *(refer to Baseplate instruction for usage)*.

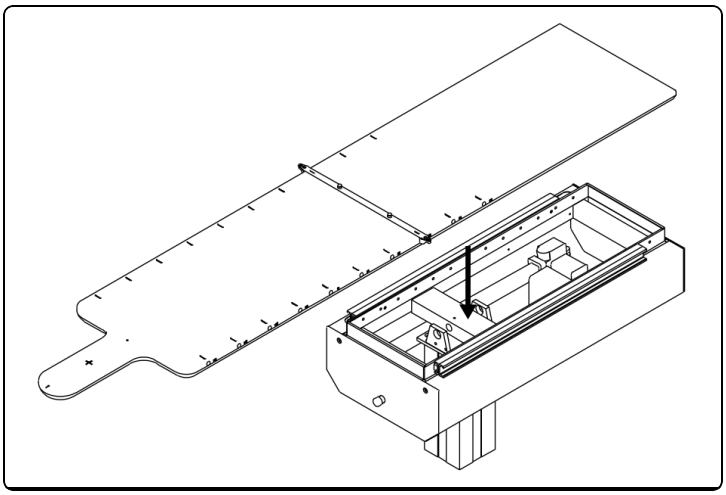

USING Lok-Bar™

⚠ WARNING

- *Do not use Lok-Bar™ to secure positioning devices.*

1. Snap Lok-Bar™ at appropriate longitudinal position. Ensure Lok-Bar™ is secure.
2. Place positioning accessory onto Lok-Bar™ pins.

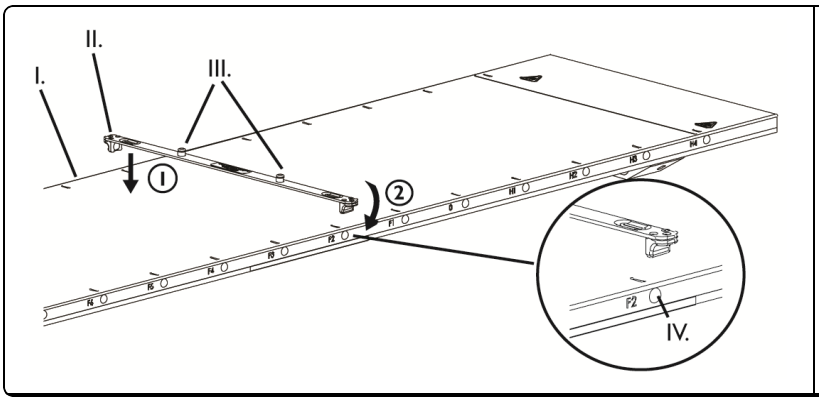

I. Overlay
II. Lok-Bar™
III. Lok-Bar™ Pins
IV. Prodigy™ Buttons

⚠ WARNING

- *Avoid pinch points when overlay is in motion by ensuring patient does not grasp overlay sides.*
- *Potential pinch point occurs between overlay and gantry when scanning with the table in lowest position.*
- *Potential pinch point occurs between overlay and table when retracting overlay.*

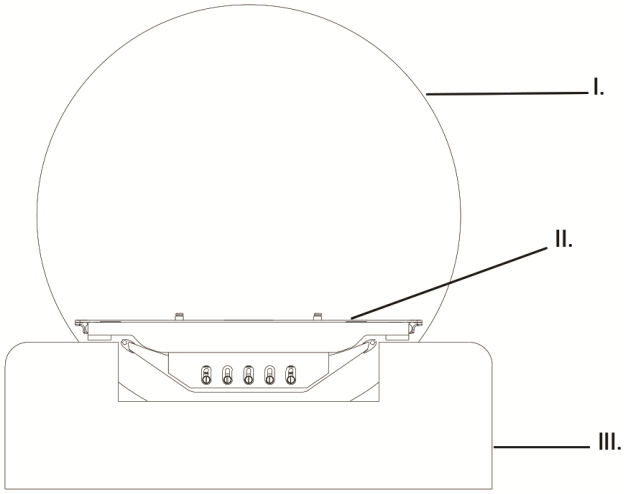

I. Gantry
II. Overlay
III. Table

REPROCESSING

⚠ WARNING

- *Users of this product have an obligation and responsibility to provide the highest degree of infection control to patients, co-workers and themselves. To avoid cross-contamination, follow infection control policies established by your facility.*

1. Wipe all surfaces with common germicidal or antiseptic wipe, such as alcohol.

MAINTENANCE

NOTE: Inspect device prior to use for signs of damage and general wear.

预期用途

本器械用于辅助患者的定位。

小心

联邦（美国）法律限制本器械只能由医生销售或订购。

⚠ *警告*

- *如果设备有损坏迹象，请勿使用。*
- *对患者进行治疗前，请验证所有治疗角度和衰减特性。*
- *本器械只能与Accuray®系统一起使用。请联系Accuray®了解安装说明。*
- *MTIL3606: 患者体重不得超过 596 磅。*
- *MTIL3600: 患者体重不得超过 350 磅。*
- *面罩重量：22 磅（10 公斤）。要了解包括附件在内的工作台的总额定负荷，请参阅您的系统手册。*
- *在使用之前固定好罩子。*

注意: 如果发生设备相关的严重事故，应向制造商报告事故。如果事故发生在欧洲联盟，还应向所在的成员国主管机构报告。

组装诊断床 (MTIL3600)

注意: 所需工具：5mm 六角扳手和螺丝刀*（未提供）*。

1. 松开扣件螺丝钉，从工作台中去掉不需要的治疗床*（如适用）*。
2. 将 Accuray Cyberknife® Indexable 治疗床置于工作台，使头部部分朝向射波刀（Cyberknife®）。
3. 使用 M6x1x50mm 螺钉紧固治疗床*（提供）*。
4. 使用螺钉将基板与治疗床相连*（使用时请参阅基板说明）*。

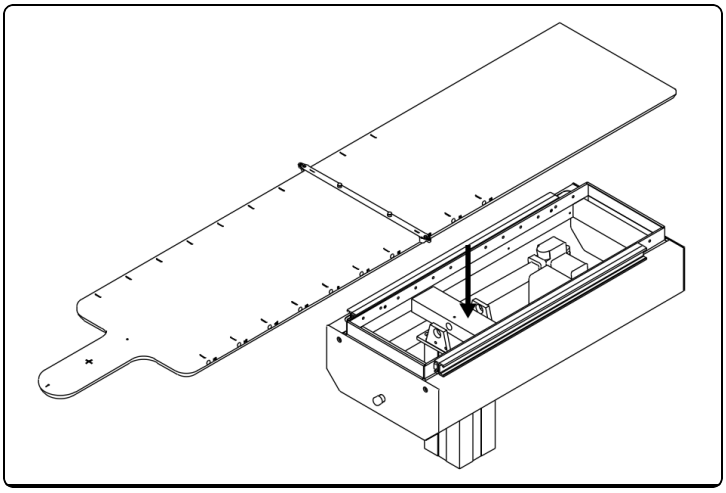

使用LOK-BAR™

⚠ *警告*

- *切勿使用Lok-Bar™固定定位装置。*

1. 将Lok-Bar™卡接到适当的纵向位置。确保Lok-Bar™卡接牢固。
2. 将定位配件置于Lok-Bar™插针上。

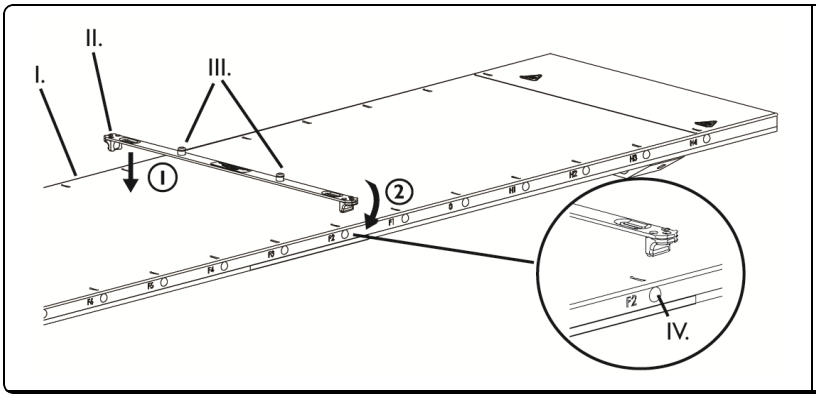

I. 上层板
II. Lok-Bar™
III. Lok-Bar™插针
IV. Prodigy™ 按钮

⚠ 警告

- *确保患者不抓上层板的侧边，以避免上层板运动时出现窄点。*
- *当工作台处于最低位置而进行扫描时，上层板和台架之间可能出现窄点。*
- *当缩回上层板时，上层板和工作台之间可能出现窄点。*

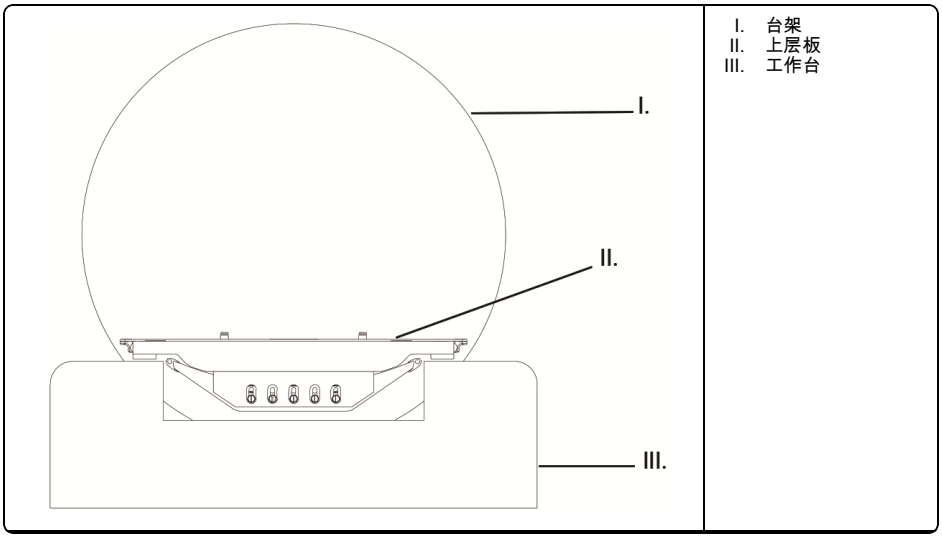

I. 台架
II. 上层板
III. 工作台

再处理

⚠ 警告

- *此产品的用户有义务和责任为患者、同事及其自身提供最高级别的感染控制。为了避免交叉感染，请遵守您所在单位制定的感染控制政策。*

1. 用酒精等常用杀菌剂擦拭所有表面。

维护

注意: 在使用之前，检查器械是否有损坏迹象和一般性磨损。

产品名称: 人体定位袋
备案凭证编码:
国械备20140355号
国械备20161113号
国械备20190114号

产品技术要求编码:
国械备20140355号
国械备20161113号
国械备20190114号

备案人名称: MEDTEC, LLC
美泰柯有限公司
备案人注册地址: 1401 8th St. SE, Orange City, IA, 51041, United States
生产地址: 1401 8th St. SE, Orange City, IA, 51041, United States
电话: 319 2486757

代理人: 广州康瑆医疗器械有限公司
代理人注册地址: 广州市天河区华夏路30号2701室
电话: 020-38080269
传真: 020-38080299

售后服务机构名称: 广州康瑆医疗器械有限公司
地址: 广州市天河区体育东路108号东座602单元
电话: 020-38080269

型号规格： 见标签
结构及组成： 见标签
生产日期: 见标签
失效日期: 见标签
预期用途: 用于放疗患者的体位固定。

说明书编制日期: 2013/6/5
说明书修订日期: 2024/11/4

PREDVIĐENA UPORABA

Uređaj ima namjenu pomoći pri pozicioniranju bolesnika.

OPREZ

Federalni zakon (Sjedinjenih Američkih Država) ograničava prodaju ovog uređaja od strane ili po nalogu liječnika.

⚠ UPOZORENJE

- *Ne koristite ako uređaj izgleda oštećeno.*
- *Provjerite sve kuteve liječenja i značajke prigušenja prije liječenja pacijenata.*
- *Uređaj je namijenjen isključivo za upotrebu sa sustavom Accuray®. Za upute za montažu kontaktirajte Accuray®.*
- *MTIL3606: Maksimalna težina pacijenta je 596 lbs.*
- *MTIL3600: Maksimalna težina pacijenta iznosi 350 lbs.*
- *Težina zaslona: 22 lbs. Ukupnu nosivost stola s uključenom dodatnom opremom potražite u priručniku za sustav.*
- *Prije uporabe osigurajte da je zaslon fiksiran.*

NATUKNICA: U slučaju ozbiljnog incidenta povezanog s uređajem o tome obavijestite proizvođača. Ako se incident dogodi unutar Europske unije, prijavite ga i nadležnom tijelu države članice u kojoj imate sjedište.

MONTAŽA MADRACA (MTIL3600)

NATUKNICA: Potrebni alat: imbus ključ 5 mm i odvijač *(ne isporučuje se)*.

1. Za uklanjanje neželjenog madraca sa stola odvijte elemente za pričvršćivanje, po potrebi.
2. Postavite madrac za indeksiranje Accuray® Cyberknife® na stol tako da je dio za glavu okrenut prema elementu Cyberknife®.
3. Pričvrstite madrac s pomoću vijaka M6x1x50mm *(isporučuje se)*.
4. Vijcima pričvrstite baznu ploču na madrac *(pogledajte upute za upotrebu bazne ploče)*.

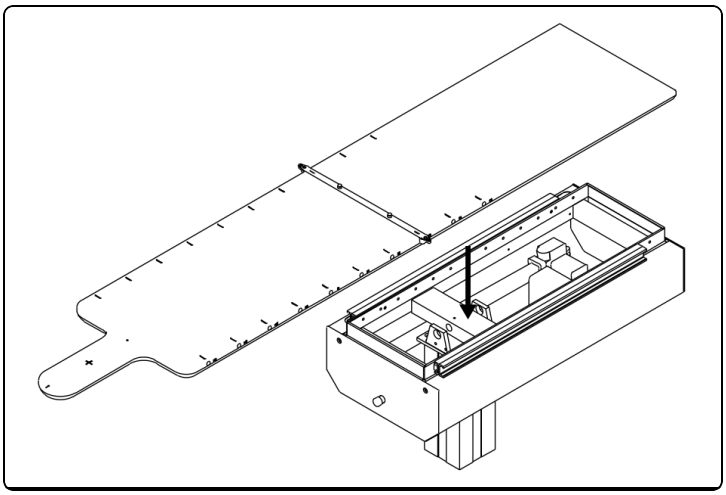

UPORABA Lok-Bar™

⚠ UPOZORENJE

- *Nemojte koristiti Lok-Bar™ da biste osigurali uređaje za pozicioniranje.*

1. Pričvrstite Lok-Bar™ na odgovarajući uzdužni položaj. Provjerite da je Lok-Bar™ sigurno.
2. Postavite dodatke za pozicioniranje na Lok-Bar™ igličaste priključke.

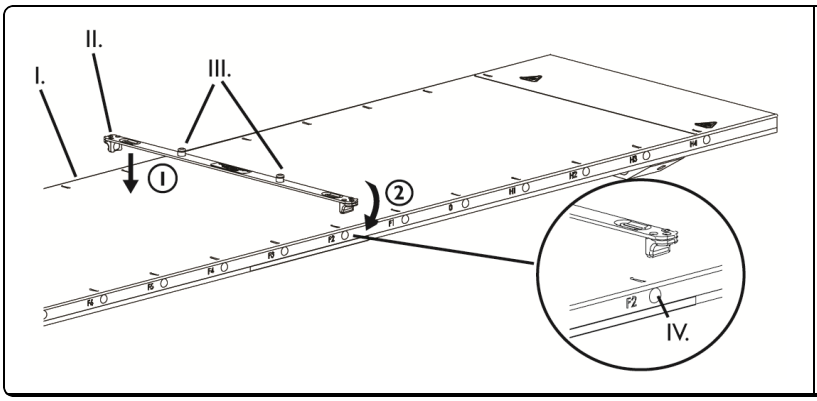

I. Zaslon
II. Lok-Bar™
III. Lok-Bar™ Igličasti priključci
IV. Prodigy™ Tipke

⚠ UPOZORENJE

- *Izbjegavajte točke nabiranja kada je zaslon u pokretu tako što ćete osigurati da pacijent ne hvata stranice zaslona.*
- *Moguće su točke nabiranja između zaslona i kućišta prilikom snimanja dok je stol u najnižem položaju.*
- *Moguće su točke nabiranja između zaslona i stola prilikom povlačenja zaslona.*

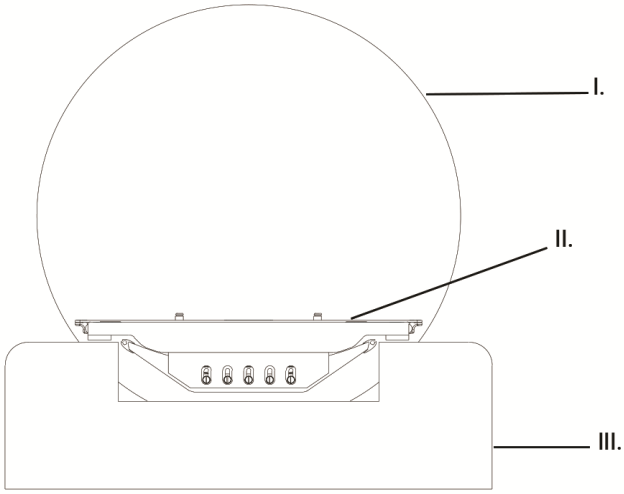

I. Kućište
II. Zaslon
III. Stol

PRERADA

⚠ UPOZORENJE

- *Korisnici ovog proizvoda imaju obvezu i odgovornost osigurati najviši stupanj kontrole infekcije za pacijente, suradnike i sebe. Da biste izbjegli unakrsno onečišćenje, slijedite pravila kontrole infekcije koje je odredila vaša ustanova.*

1. Obrišite sve površine uobičajenim germicidnim ili antiseptičkim sredstvom, poput alkohola.

ODRŽAVANJE

NATUKNICA: Pregledajte uređaj prije uporabe zbog znakova oštećenja i općeg habanja.

ÚČEL POUŤITÍ

Prostředek slouží jako pomůcka při polohování pacienta.

VAROVÁNÍ

Federální zákon (USA) omezuje prodej tohoto zařízení na lékaře nebo na jejich objednávku.

⚠ VAROVÁNÍ

- *Pokud je zařízení poškozené, nepoužívejte jej.*
- *Zkontrolujte všechny úhly ošetření a vlastnosti zmírňování před vyšetřováním pacientů.*
- *Prostředek je určen k použití výhradně se zobrazovacím systémem Accuray®. Pokyny k instalaci vám poskytne společnost Accuray®.*
- *MTIL3606: Nepřekračujte hmotnost pacienta 596 lbs.*
- *MTIL3600: Nepřekračujte hmotnost pacienta 350 lbs.*
- *Hmotnost overlay: 22 lbs (10 kg). Celkovou nosnost stolu, včetně příslušenství, najdete v příručce vašeho systému.*
- *Před použitím se ujistěte, že je overlay zajištěno.*

POZNÁMKA: Pokud dojde ve spojitosti s prostředkem k závažnému incidentu, incident je nutné nahlásit výrobci. Pokud dojde k incidentu v Evropské unii, nahlaste jej také příslušnému úřadu členského státu, kde sídlíte.

SESTAVENÍ LŮŽKA (MTIL3600)

POZNÁMKA: Potřebné nástroje: 5mm šestihranný klíč a šroubovák *(není součástí dodávky)*.

1. Uvolněte konektory a sejměte nechtěné lůžko ze stolu, pokud je to relevantní.
2. Uložte indexovatelné lůžko Accuray® Cyberknife® Indexable na stůl s hlavovou částí otočenou k systému Cyberknife®.
3. Zajistěte lůžko pomocí šroubů M6x1x50mm *(součást dodávky)*.
4. Připojte základní desku k lůžku pomocí šroubů (*viz pokyny k použití základní desky*).

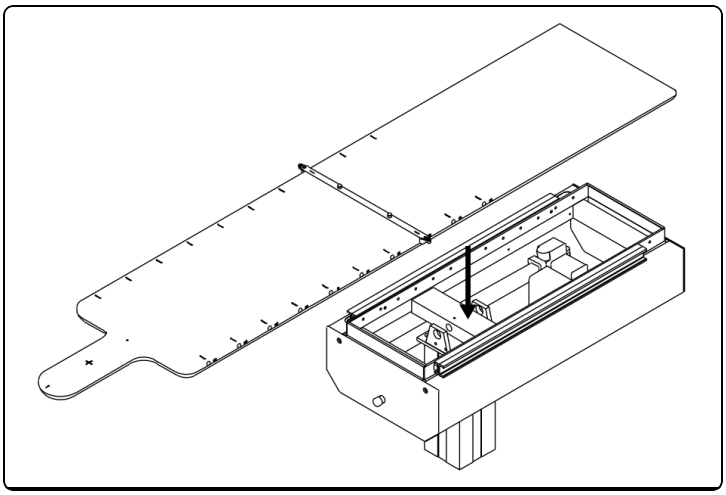

POUŽÍVÁNÍ Lok-Bar™

⚠ VAROVÁNÍ

- *Nepoužívejte Lok-Bar™ k zajištění polohovacích prostředků.*

1. Zaklapněte Lok-Bar™ na nejvhodnějším podélném místě. Zkontrolujte Lok-Bar™, jestli je zabezpečeno.
2. Umístěte polohovací příslušenství na Lok-Bar™ kolíky.

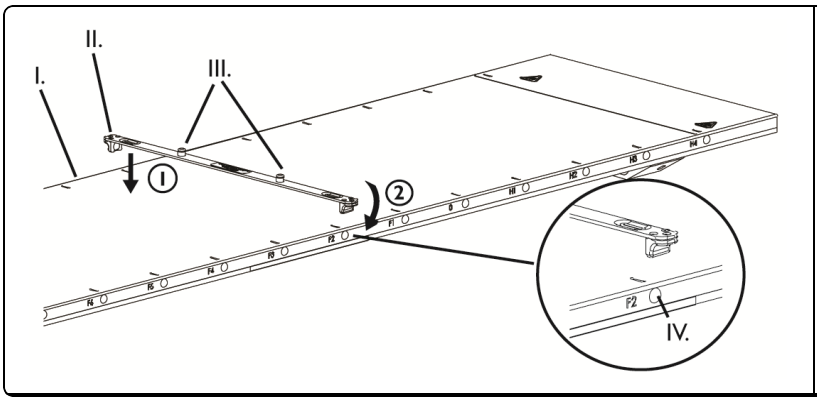

I. Překrytí
II. Lok-Bar™
III. Lok-Bar™ Kolíky
IV. Prodigy™ Tlačítka

⚠ VAROVÁNÍ

- *Zabraňte vzniku bodů s rizikem přiskřípnutí, když bude overlay v pohybu – dávejte pozor, aby se pacient nedržel bočních stran overlay.*
- *K přiskřípnutí mezi overlay a gantry může dojít při skenování se stolem v nejnižší poloze.*
- *K přiskřípnutí mezi overlay a stolem může dojít při zatahování overlay.*

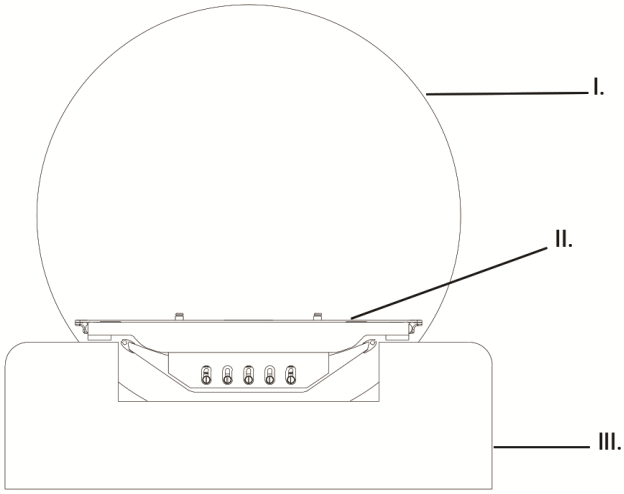

I. Gantry
II. Překrytí
III. Stůl

OPAKOVANÉ ZPRACOVÁNÍ

⚠ VAROVÁNÍ

- *Uživatelé tohoto produktu jsou povinní a odpovědní za zajištění nejvyššího stupně kontroly infekcí u pacientů, kolegů a sebe sama. Abyste zábtanili křížové kontaminaci, postupujte podle zásad kontroly infekcí zavedených na vašem pracovišti.*

1. Utřete všechny povrchy běžnou germicidní nebo antiseptickou utěrkou, jako alkohol.

ÚDRŽBA

POZNÁMKA: Před použitím zkontrolujte, zda u zařízení nejsou patrné známky poškození nebo celkového opotřebení.

TILSIGTET ANVENDELSE

Anordningen er beregnet til at hjælpe ved patientplacering.

FORSIGTIG

I USA må denne anordning kun sælges af læger eller på lægers ordinering i henhold til gældende amerikansk lov.

⚠ ADVARSEL

- *Må ikke benyttes, hvis enheden synes beskadiget.*
- *Alle behandlingsvinkler og dæmpningskarakteristika skal kontrolleres før patientbehandling.*
- *Enheden er kun beregnet til anvendelse sammen med Accuracy®-systemet. Kontakt Accuracy® vedrørende monteringsvejledning.*
- *MTIL3606: Bordet må ikke belastes med en patientvægt på mere end 270.3 kg.*
- *MTIL3600: Bordet må ikke belastes med en patientvægt på mere end 159 kg.*
- *Overliggers vægt: 22 lbs. Den totale bordbelastning, inkl. tilbehør, fremgår af din systemmanual.*
- *Før brugen kontrolleres at overliggeren er sikker.*

BEMÆRK: Hvis der opstår en alvorlig hændelse i forbindelse med udstyret, skal hændelsen rapporteres til producenten. Hvis hændelsen har fundet sted inden for Den Europæiske Union, skal den også rapporteres til den kompetente myndighed i den medlemsstat, hvor du er etableret.

SAMLING AF BRIKSTOPPEN (MTIL3600)

BEMÆRK: Nødvendigt værktøj: 5-mm Umbraconøgle og skruetrækker *(medfølger ikke)*.

1. Løsn fastgørelsesanordningerne for evt. at aftage den ikke-ønskede brikstop fra bordet.
2. Anbring den indekserbare Accuray® Cyberknife® brikstop på bordet med hovedsektionen i retning af Cyberknife®.
3. Spænd brikstoppen fast med M6 x 1 x 50-mm skruer *(medfølger)*.
4. Fastspænd bundpladen på brikstoppen med skruer *(se vejledningen til bundpladen)*.

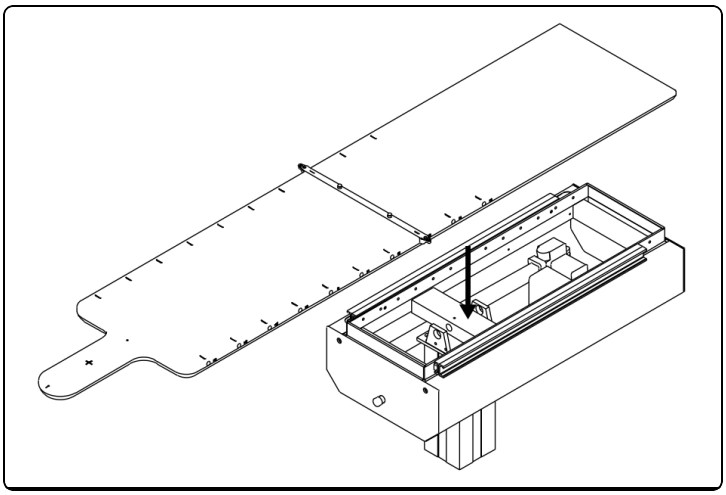

ANVENDELSEN AF LOK-BAR™

⚠ ADVARSEL

- *Anvend ikke Lok-Bar™ til at fastgøre placeringsanordninger.*

1. Klik Lok-Bar™ på i den rigtige længdeposition. Kontroller at Lok-Bar™ sidder sikkert.
2. Påsæt positioneringsanordningen på Lok-Bar™ tappene.

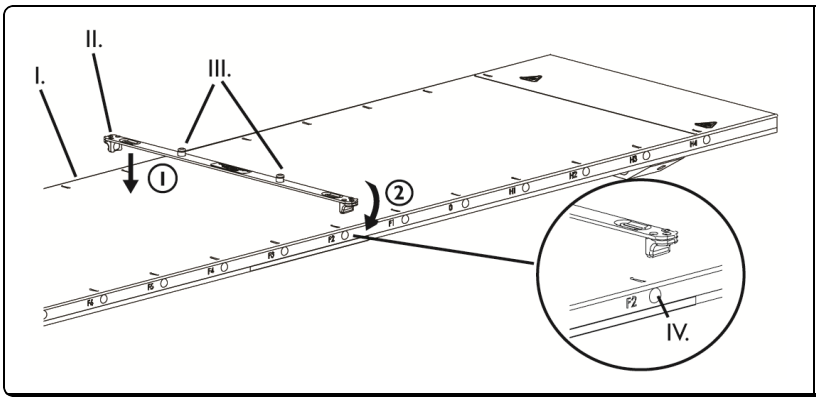

I. Overligger
II. Lok-Bar™
III. Lok-Bar™ tappe
IV. Prodigy™-knapper

⚠ ADVARSEL

- *Undgå skæringspunkter, når overliggeren er i bevægelse, ved at sikre at patienten ikke tager fat i overliggerens sider.*
- *Der opstår eventuelt skæringspunkter mellem overliggeren og ophængningen når bordet er i laveste position.*
- *Der opstår eventuelt skæringspunkter mellem overliggeren og bordet, når overliggeren trækkes tilbage.*

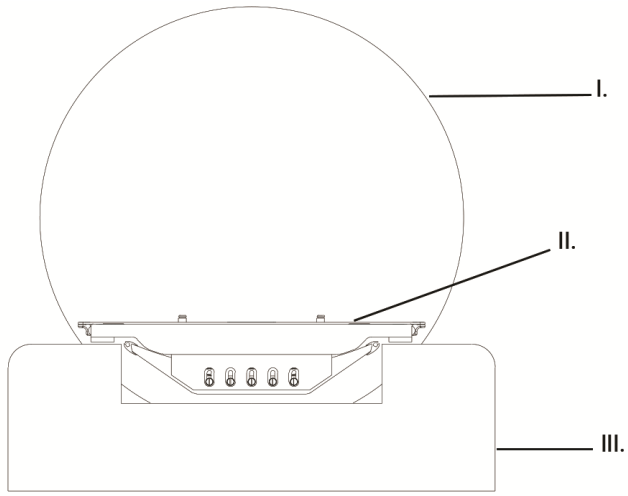

I. Ophængning
II. Overligger
III. Bord

EFTERBEHANDLING

⚠ ADVARSEL

- *Brugere af dette produkt har forpligtelse til og ansvar for at yde infektionskontrol af højeste grad til patienter, kolleger og dem selv. For at undgå krydskontaminering skal du følge infektionsretningslinjerne på din arbejdsplads.*

1. Desinficer alle overflader med et almindeligt bakteriedræbende eller antiseptisk middel, såsom alkohol.

VEDLIGEHOLDELSE

BEMÆRK: Efterse anordningen før brug, for at se om der er tegn på skader og almindeligt slid.

BEOOGD GEBRUIK

Apparaat is bedoeld als hulp bij het positioneren van patiënten.

LET OP

Volgens de federale wetgeving in de VS mag dit apparaat uitsluitend worden verkocht door of op voorschrift van een arts.

⚠ WAARSCHUWING

- *Niet gebruiken indien apparaat beschadigd lijkt te zijn.*
- *Controleer alle behandelhoeken en verzachtingskenmerken voordat patiënten behandeld worden.*
- *Het apparaat is alleen bestemd voor gebruik met het Accuray®-systeem. Neem contact op met Accuray® voor installatie-instructies.*
- *MTIL3606: De patiënt mag niet zwaarder zijn dan 270.3 kg.*
- *MTIL3600: De patiënt mag niet zwaarder zijn dan 159 kg.*
- *Gewicht bekleding: 22 lbs. Voor kwalificatie totale tafelbelasting, met inbegrip van toebehoren, raadpleegt u de handleiding van uw systeem.*
- *Zorg ervoor dat de bekleding goed vastzit voor gebruik.*

OPMERKING: Als er met het apparaat een ernstig voorval plaatsvindt, moet dit incident aan de fabrikant gerapporteerd worden. Als het incident binnen de Europese Unie plaatsvindt dient ook de bevoegde autoriteit van de lidstaat waar u zich bevindt te worden geïnformeerd.

BOVENKANT BANK MONTEREN (MTIL3600)

OPMERKING: Vereist gereedschap: 5 mm hex sleutel en schroevendraaier *(niet meegeleverd)*.

1. Schroef sluithaken los om, indien van toepassing, ongewenste bovenkant bank van tafel te verwijderen.
2. Plaats Accuray® Cyberknife® indexeerbare bovenkant bank op tafel met de hoofdsectie naar Cyberknife®.
3. Zet de bovenkant van de bank vast met M6 x 1 x 50 mm schroeven *(meegeleverd)*.
4. Bevestig basisplaat aan bovenkant bank met schroeven *(raadpleeg instructie Basisplaat voor gebruik)*.

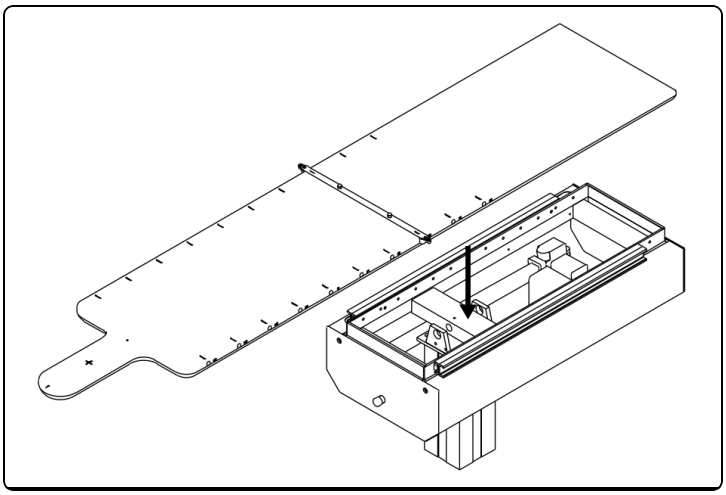

GEBRUIK VAN DE LOK-BAR™

⚠ WAARSCHUWING

- *Gebruik Lok-Bar™ niet om positioneringsapparaten te bevestigen.*

1. Klik de Lok-Bar™ op de juiste lengtepositie. Zorg ervoor dat de Lok-Bar™ goed vastzicht.
2. Plaats positioneringsaccessoire op Lok-Bar™ pennen.

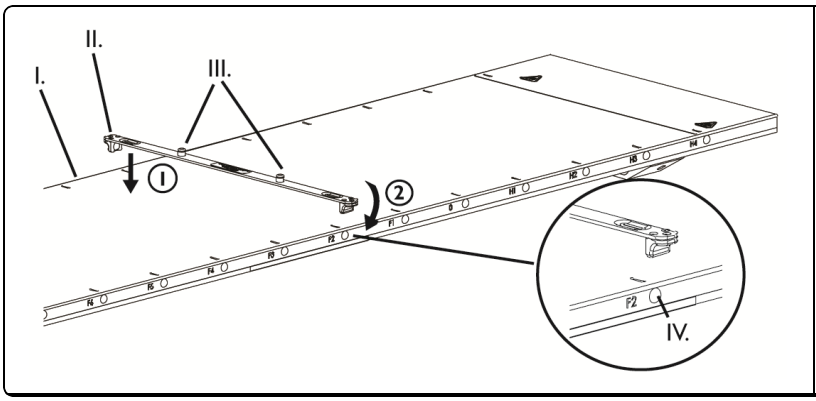

I. Bedekking
II. Lok-Bar™
III. Lok-Bar™-pinnen
IV. Prodigy™ knoppen

⚠ WAARSCHUWING

- *Vermijd klempunten als de bekleding in beweging is door ervoor te zorgen dat de patiënt niet de kanten van de bekleding vastgrijpt.*
- *Potentiële klempunten ontstaan tussen de bekleding en de rijbrug als er gescand wordt met de tafel in de laagste stand.*
- *Potentiële klempunten treden op tussen de bekleding en de tafel bij het wegtrekken van de bekleding.*

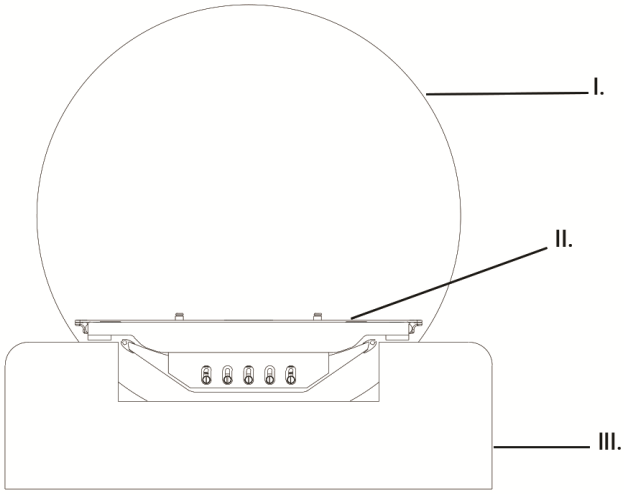

I. Rijbrug
II. Bedekking
III. Tafel

RECYCLEREN

⚠ WAARSCHUWING

- *De gebruikers van dit product hebben de verplichting en de verantwoordelijkheid om voor de hoogst mogelijke graad van infectiebeheersing voor patiënten, medewerkers en zichzelf te zorgen. Om kruisbesmetting te voorkomen, dient u de beleidslijnen voor infectiepreventie van uw instelling op te volgen.*

1. Veeg alle oppervlakken schoon met een algemeen bacteriedodend middel of antiseptisch doekje, zoals alcohol.

ONDERHOUD

OPMERKING: Inspecteer apparaat vóór gebruik op tekenen van schade en algemene slijtage.

KÄYTTÖTAR-KOITUS

Tuote on tarkoitettu avuksi potilaan asetteluun.

HUOMIO

Liittovaltion laki (USA) rajoittaa tämän laitteen myynnin lääkärille tai lääkärin määräyksestä.

⚠ VAROITUS

- *Älä käytä laitetta, jos se on vaurioitunut.*
- *Tarkista kaikki hoitokulmat ja heikentyneet ominaisuudet ennen potilaan hoitoa.*
- *Tuote on tarkoitettu käytettäväksi ainoastaan Accuray®-järjestelmän kanssa. Saat asennusohjeet ottamalla yhteyttä Accuray®:in.*
- *MTIL3606: Älä ylitä potilaan 270.3 kg:n painoa.*
- *MTIL3600: Älä ylitä potilaan 159 kg:n painoa.*
- *Päällyksen paino: 22 paunaa. Katso pöydän kuorman ja lisälaitteiden luokitus järjestelmäsi käyttöohjeista.*
- *Ennen käyttöä tarkista, että vuode on tukeva.*

HUOMAUTUS: Laitteen käyttöön liittyvistä vakavista tapaturmista on ilmoitettava valmistajalle. Jos tapaturma sattui EU:n alueella, ilmoita siitä myös sijaintivaltiosi toimivaltaiselle viranomaiselle.

PEITTEEN KOKOAMINEN (MTIL3600)

HUOMAUTUS: Tarvittavat työkalut: 5mm:n kuusiokoloavain ja ruuvimeisseli *(ei sisälly pakkaukseen)*.

1. Ruuvaa irti kiinnittimet ja poista ylimääräinen peite pöydältä, jos mahdollista.
2. Aseta Accuray® Cyberknife®-mitoitettava peite pöytälevylle niin, että pääosa osoittaa kohti Cyberknifeä.
3. Kiinnitä peite M6x1x50mm:n ruuveilla *(toimitetaan)*.
4. Kiinnitä pohjalevy peitteeseen ruuveilla *(Ks. Pohjalevyn ohjeista käyttöä koskevat ohjeet)*.

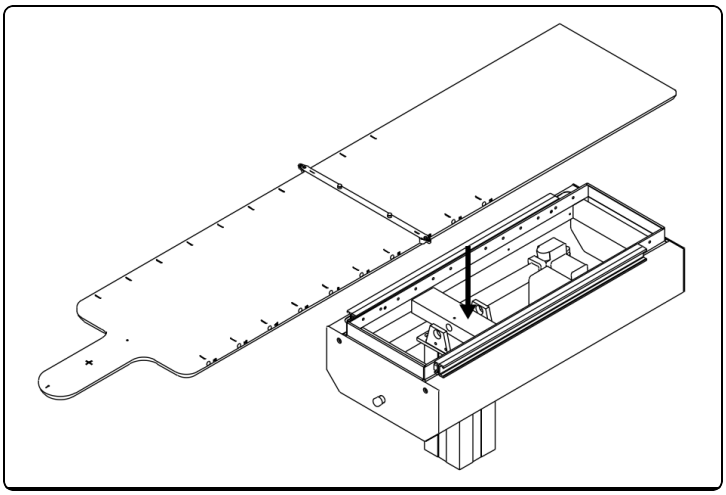

LOK-BAR™:IN KÄYTTÖ

⚠ VAROITUS

- *Älä käytä Lok-Bar™ -laitetta asetuslaitteiden kiinnittämiseen.*

1. Napsauta Lok-Bar™ oikeaan asentoon pituussuunnassa. Varmista, että Lok-Bar™ on kunnolla kiinni.
2. Aseta asetuslisälaite Lok-Bar™-nastoihin.

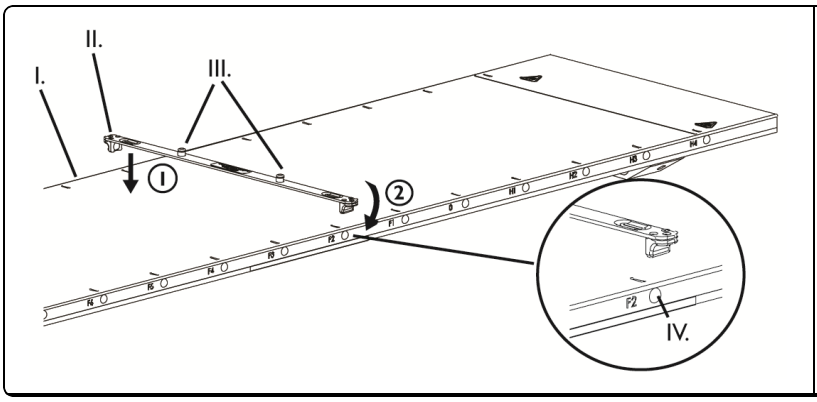

I. Peite
II. Lok-Bar™
III. Lok-Bar™-nastat
IV. Prodigy™ -painikkeet

⚠ VAROITUS

- *Vältä kiristyskohtia peitteen ollessa liikkeessä varmistamalla, ettei potilas tartu peitteen sivuihin.*
- *Potentiaalinen kiristyskohta tapahtuu peitteen ja kehyksen välillä suorittaessa skannausta alimmalla tasolla.*
- *Potentiaalinen kiristyskohta tapahtuu peitteen ja tason välillä peitettä vetäessä sisään.*

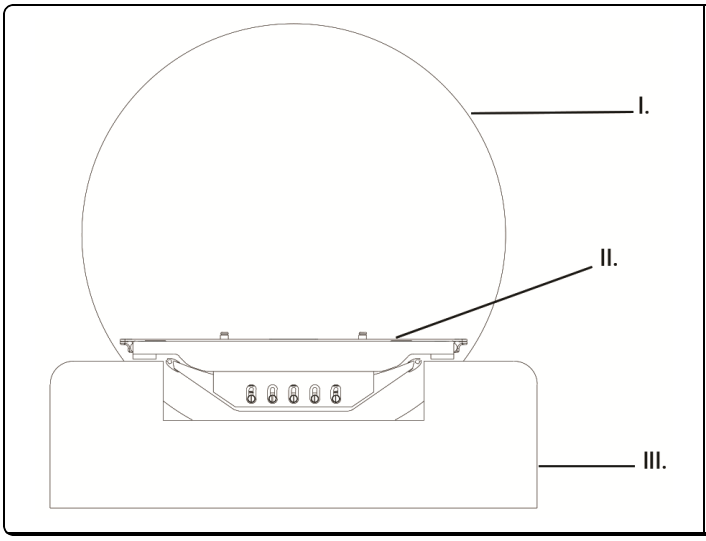

I. Kehys
II. Peite
III. Taso

UUDELLEENKÄSITTELY

⚠ VAROITUS

- *Tämän tuotteen käyttäjillä on velvollisuus ja vastuu antaa potilaille, työtovereille ja itselleen paras mahdollinen tartuntasuoja. Vältä ristikontaminaatio noudattamalla laitoksesi infektiontorjuntamenetelmiä.*

1. Pyyhi kaikki pinnat tavallisella germisidillä tai antiseptisellä aineella, kuten alkoholilla.

YLLÄPITO

HUOMAUTUS: Tarkista laite ennen käyttöä säännöllisin väliajoin mahdollisten vaurioiden ja kulumisen varalta.

UTILISATION PRÉVUE

Le dispositif est conçu pour faciliter le positionnement du patient.

ATTENTION

La loi fédérale américaine n'autorise la vente de ce dispositif que sur ordonnance ou par un médecin.

⚠ AVERTISSEMENT

- *Ne pas utiliser si le dispotif semble endommagé.*
- *Vérifier tous les angles de traitement et les caractéristiques d'atténuation avant de traiter le patient.*
- *Ce dispositif est conçu pour être utilisé avec le système Accuray® uniquement. Contacter Accuray® pour obtenir des instructions d'installation.*
- *MTIL3606: Ne pas utiliser avec des patients dont le poids dépasse 270.3 kg.*
- *MTIL3600: Ne pas utiliser avec des patients dont le poids dépasse 159kg.*
- *Poids du plateau : 22 livres. Pour obtenir des informations sur la capacité de charge totale de la table, y compris les accessoires, consulter le manuel du système.*
- *Avant utilisation, s'assurer que la housse de protection est fixée.*

REMARQUE: En cas d'incident grave en lien avec le dispositif, ledit incident doit être signalé au fabricant. Si l'incident se produit au sein de l'Union européenne, veuillez également le signaler à l'organisme compétent de l'État membre dans lequel vous êtes établi.

ASSEMBLAGE DU REVÊTEMENT DE LA COUCHETTE (MTIL3600)

REMARQUE: Outils requis : tournevis *(non fourni)*.

1. Dévisser les fixations pour retirer le revêtement de la couchette de la table, le cas échéant.
2. Placer le revêtement de la couchette Accuray® Cyberknife® Indexable sur la table avec la partie de la tête vers le Cyberknife®.
3. Fixer la revêtement de la couchette en utilisant les vis M6x1x50mm *(fournies)*.
4. Fixer la plaque de base au revêtement de la couchette avec les vis *(consulter les instructions spécifiques à la plaque de base)*.

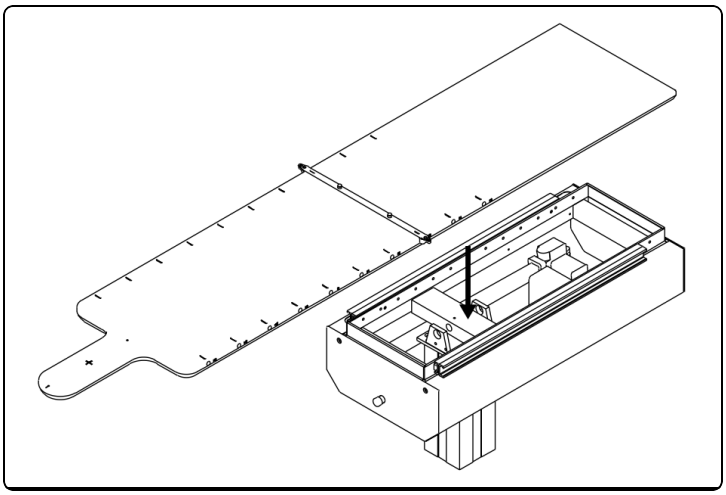

UTILISATION DE LA LOK-BAR™

⚠ AVERTISSEMENT

- *Ne pas utiliser la Lok-Bar™ pour fixer du matériel de positionnement.*

1. Clipper la Lok-Bar™ dans une position longitudinale appropriée. S'assurer que la Lok-Bar™ est fixée.
2. Fixer le dispositif de positionnement sur les goupilles Lok-Bar™.

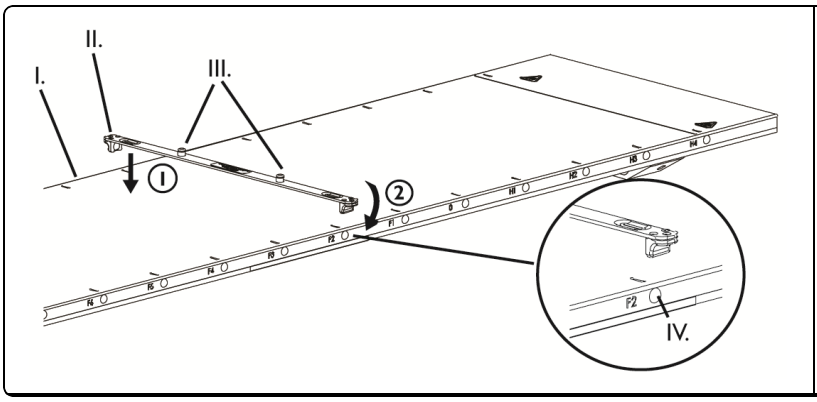

I. Housse de protection
II. Lok-Bar™
III. Goupilles Lok-Bar™
IV. Boutons Prodigy™

⚠ AVERTISSEMENT

- *Eviter les points de pincement lorsque la housse de protection est en mouvement en s'assurant que le patient ne saisit pas les côtés de cette housse de protection.*
- *Un point de pincement peut se produire entre la housse de protection et le bras isocentrique au cours de la lecture, lorsque la table est en position la plus basse.*
- *Un point de pincement peut se produire entre la housse de protection et la table lors du retrait de la housse de protection.*

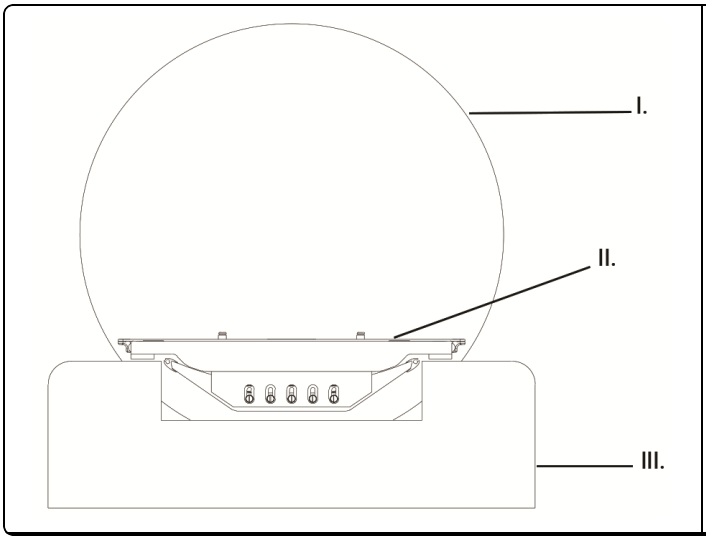

I. Bras isocentrique
II. Housse de protection
III. Table

RETRAITEMENT

⚠ AVERTISSEMENT

- *Les utilisateurs de ce produit ont l'obligation et la responsabilité d'accorder le plus haut degré de prévention des infections aux patients, au personnel et à eux-mêmes. Pour éviter toute contamination croisée, suivre les principes de contrôle des infections en vigueur dans votre établissement.*

1. Essuyer toutes les surfaces avec un germicide ou un antiseptique générique, comme de l'alcool.

ENTRETIEN

REMARQUE: Vérifier avant utilisation si le dispositif présente des signes de dommages ou d'usure normale.

VERWENDUNGSZWECK

Die Vorrichtung soll bei der Patientenpositionierung helfen.

ACHTUNG

Nach US-amerikanischem Recht darf diese Vorrichtung nur von einem Arzt oder auf Anweisung eines Arztes verkauft werden.

⚠ WARNHINWEIS

- *Das Gerät nicht benutzen, falls es beschädigt wurde.*
- *Vor der Behandlung von Patienten alle Behandlungswinkel und Dämpfungseigenschaften überprüfen.*
- *Das Gerät ist ausschließlich zur Benutzung mit dem Accuray® System vorgesehen. Installationsanweisungen erhalten Sie von Accuray®.*
- *MTIL3606: Das Gewicht des Patienten darf 270.3 kg nicht übersteigen.*
- *MTIL3600: Das Gewicht des Patienten darf 159 kg nicht übersteigen.*
- *Aufsatzgewicht: 22 Pfd.. Für Informationen zur zulässigen Gesamtbelastung des Tisches einschließlich Zubehör konsultieren Sie das Systemhandbuch.*
- *Vor dem Gebrauch dafür sorgen, dass der Aufsatz fest sitzt.*

HINWEIS: Wenn es zu einem ernsthaften Vorfall im Zusammenhang mit dem Gerät kommt, sollte der Vorfall dem Hersteller gemeldet werden. Wenn der Vorfall in der Europäischen Union geschieht, muss dies auch der zuständigen Behörde des Mitgliedstaates gemeldet werden, in der sich Ihre Einrichtung befindet.

ZUSAMMENBAU COUCHTOP (MTIL3600)

HINWEIS: Benötigte Werkzeuge: 5mm Inbusschlüssel und Schraubendreher *(nicht im Lieferumfang enthalten)*.

1. Lösen Sie die Befestigungsschrauben, um unerwünschten Couchtop ggf. vom Tisch zu entfernen.
2. Accuracy® Cyberknife® Indexable Couchtop mit in Richtung Cyberknife® ausgerichtetem Kopfteil auf dem Tisch platzieren.
3. Couchtop mit M6x1x50mm Schrauben *(mitgeliefert)* sichern.
4. Abschlussplatte mit Schrauben an Couchtop befestigen *(s. Gebrauchsanleitung zu Abschlussplatte)*.

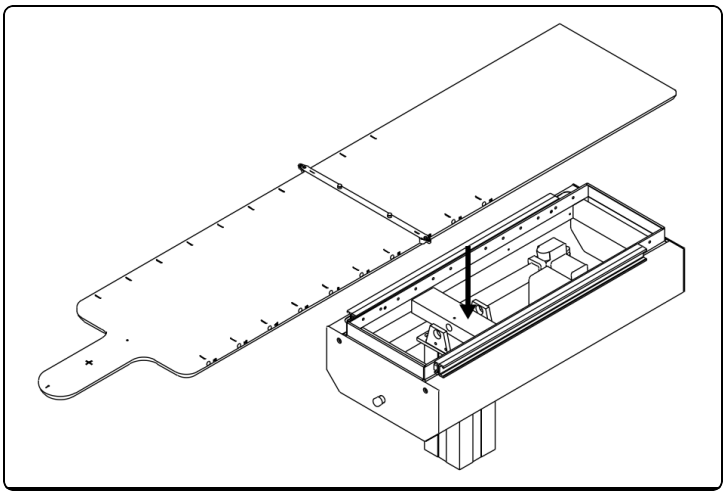

LOK-BAR™ VERWENDEN

⚠ WARNHINWEIS

- *Verwenden Sie Lok-Bar™ nicht, um Positionierungsgeräte zu sichern.*

1. Die Lok-Bar™ in der benötigten longitudinalen Position einschnappen lassen. Dafür sorgen, dass die Lok-Bar™ sicher befestigt wird.
2. Positionierzubehör auf die Lok-Bar™-Stifte aufsetzen.

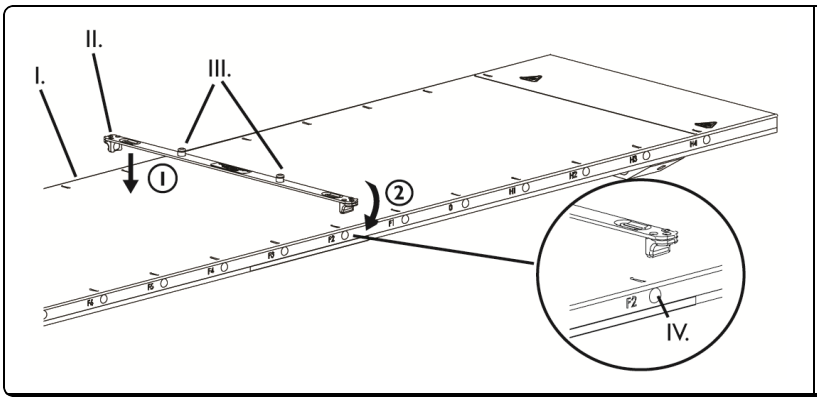

I. Aufsatz
II. Lok-Bar™
III. Lok-Bar™-Stifte
IV. Prodigy™-Knöpfe

⚠ WARNHINWEIS

- *Quetschgefahr während der Bewegung des Aufsatzes verhindern, dafür sorgen, dass der Patient die Seiten des Aufsatzes nicht berührt.*
- *Quetschgefahr zwischen dem Aufsatz und der Haube mit dem Tisch in der niedrigsten Position.*
- *Quetschgefahr zwischen dem Aufsatz und dem Tisch beim Zurückziehen des Aufsatzes.*

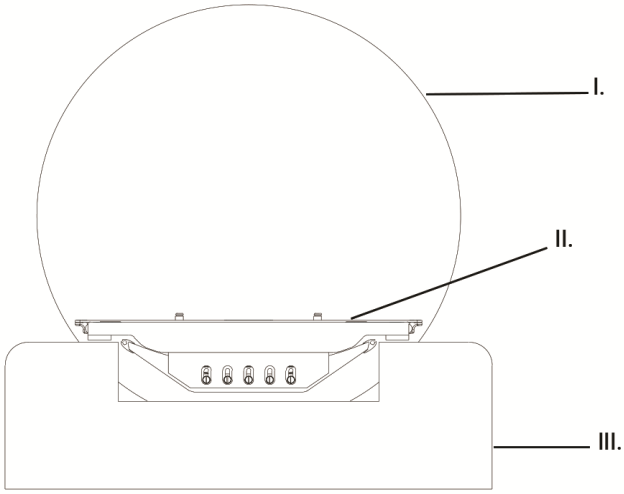

I. Haube
II. Aufsatz
III. Tisch

WIEDERAUFBEREITUNG

⚠ WARNHINWEIS

- *Die Benutzer dieses Produkts sind verpflichtet, für die Patienten, Mitarbeiter und sich selbst den höchsten Grad an Infektionsschutz zu gewährleisten. Zur Vermeidung von Kreuzkontamination sind die in Ihrer Einrichtung vorgeschriebenen Infektionsschutzverfahren einzuhalten.*

1. Alle Oberflächen mit gewöhnlichen keimtötenden oder antiseptischen Mitteln, z. B. Alkolhol, abwischen.

WARTUNG

HINWEIS: Das Gerät vor der Benutzung auf Zeichen von Beschädigungen und Abnutzungserscheinungen überprüfen.

ΠΡΟΒΛΕΠΟΜΕΝΗ ΧΡΗΣΗ

Η συσκευή προορίζεται για την υποβοήθηση της διαδικασίας τοποθέτησης του ασθενούς.

ΠΡΟΣΟΧΗ

Στις Η.Π.Α., η ομοσπονδιακή νομοθεσία περιορίζει την πώληση της συσκευής αυτής μόνο από ιατρό ή κατόπιν εντολής ιατρού.

⚠ ΠΡΟΕΙΔΟΠΟΙΗΣΗ

- *Να μη χρησιμοποιηθεί εάν η συσκευή εμφανίζει ζημιές.*
- *Επιβεβαιώστε όλες τις γωνίες θεραπείας και τα χαρακτηριστικά εξασθένησης πριν από την υποβολή των ασθενών σε θεραπεία.*
- *Η συσκευή προορίζεται για χρήση μόνο με το σύστημα Accuray®. Επικοινωνήστε με την Accuray® για οδηγίες εγκατάστασης.*
- *MTIL3606: Το βάρος ασθενούς δεν πρέπει να υπερβαίνει τα 270.3 kg.*
- *MTIL3600: Το βάρος ασθενούς δεν πρέπει να υπερβαίνει τα 159 kg.*
- *Βάρος επικάλυψης: 22 lbs.. Για τη συνολική τιμή του φορτίου του τραπεζιού, συμπεριλαμβανομένων των παρελκόμενων, ανατρέξτε στο εγχειρίδιο του συστήματός σας.*
- *Πριν από τη χρήση, βεβαιωθείτε ότι η επικάλυψη είναι σταθερή.*

ΣΗΜΕΙΩΣΗ: Εάν υπάρξει κάποιο σοβαρό συμβάν σε σχέση με τη συσκευή, θα πρέπει να αναφερθεί στον κατασκευαστή. Εάν συμβεί κάποιο συμβάν εντός της Ευρωπαϊκής Ένωσης, αναφέρετε το επίσης στην αρμόδια αρχή του κράτους μέλους στο οποίο είστε εγκατεστημένοι.

ΣΥΝΑΡΜΟΛΌΓΗΣΗ ΚΟΡΥΦΉΣ ΚΑΝΑΠΈ (MTIL3600)

ΣΗΜΕΙΩΣΗ: Απαιτούμενα εργαλεία: εξαγωνικό κλειδί 5mm και κατσαβίδι *(δεν παρέχονται)*.

1. Ξεβιδώστε τα εξαρτήματα στερέωσης για να απομακρύνετε την ανεπιθύμητη κορυφή καναπέ από το τραπέζι, εάν έχει εφαρμογή.
2. Τοποθετήστε την κορυφή καναπέ Accuray® Cyberknife® Indexable πάνω στο τραπέζι με το τμήμα της κεφαλής προς το Cyberknife®.
3. Στερεώστε την κορυφή καναπέ χρησιμοποιώντας βίδες M6x1x50mm *(παρέχονται)*.
4. Στερεώστε την πλάκα βάσης στην κορυφή καναπέ με βίδες *(ανατρέξτε στις οδηγίες χρήσης της πλάκας βάσης)*.

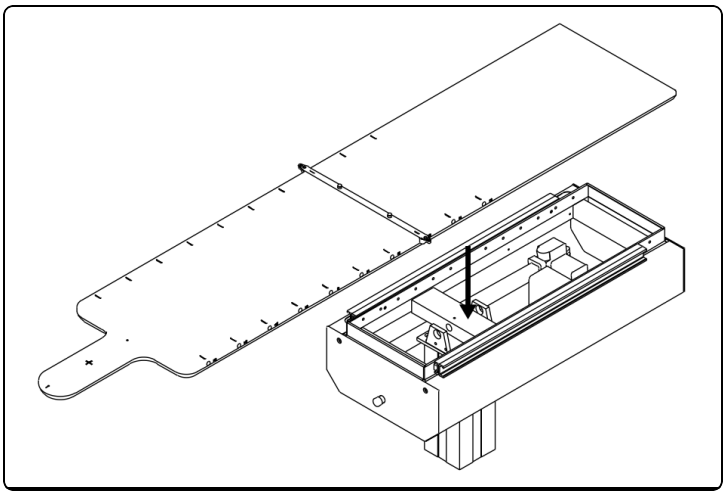

ΧΡΉΣΗ ΤΟΥ LOK-BAR™

⚠ ΠΡΟΕΙΔΟΠΟΙΗΣΗ

- *Μη χρησιμοποιείτε τη συσκευή Lok-Bar™ για τη στερέωση των συσκευών τοποθέτησης.*

1. Ασφαλίστε το Lok-Bar™ στην κατάλληλη διαμήκη θέση. Βεβαιωθείτε ότι το Lok-Bar™ είναι σταθερό.
2. Τοποθετήστε το εξάρτημα τοποθέτησης στους πείρους Lok-Bar™.

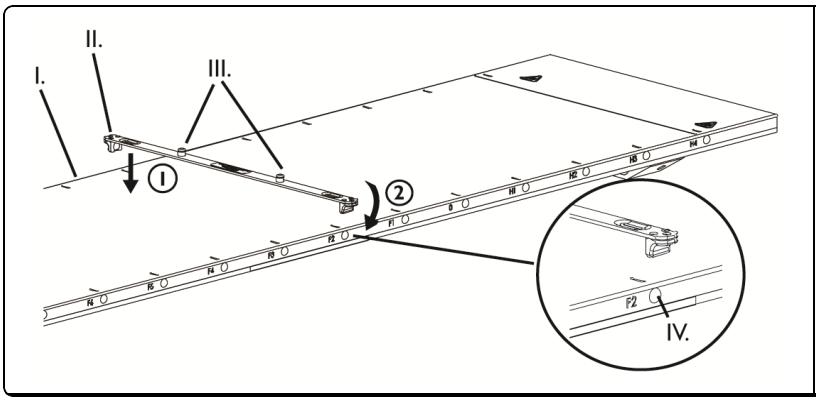

I. Επικάλυψη
II. Lok-Bar™
III. Ακίδες Lok-Bar™
IV. Κουμπιά Prodigy™

⚠ ΠΡΟΕΙΔΟΠΟΙΗΣΗ

- *Αποφύγετε τα σημεία εμπλοκής όταν η επικάλυψη είναι σε κίνηση, διασφαλίζοντας ότι ο ασθενής δεν κρατά τις πλευρές της επικάλυψης.*
- *Πιθανό σημείο εμπλοκής παρουσιάζεται μεταξύ της επικάλυψης και του πλαισίου όταν γίνεται σάρωση με το τραπέζι στην κατώτατη θέση.*
- *Πιθανό σημείο εμπλοκής παρουσιάζεται μεταξύ της επικάλυψης και του τραπεζιού κατά την απόσυρση της επικάλυψης.*

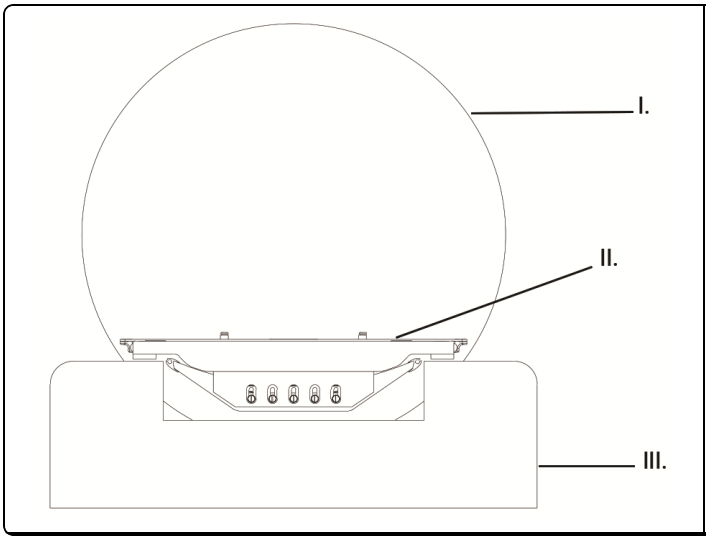

I. Πλαίσιο
II. Επικάλυψη
III. Τραπέζι

ΕΠΑΝΕΠΕΞΕΡΓΑΣΙΑ

⚠ ΠΡΟΕΙΔΟΠΟΙΗΣΗ

- *Οι χρήστες του προϊόντος αυτού έχουν υποχρέωση και ευθύνη να παρέχουν τον υψηλότερο βαθμό ελέγχου λοιμώξεων στους ασθενείς, τους συναδέλφους και τους ίδιους. Προς αποφυγή διασταυρούμενης μόλυνσης, ακολουθήστε τις πολιτικές ελέγχου λοιμώξεων που ισχύουν στον χώρο εργασίας σας.*

1. Σκουπίστε όλες τις επιφάνειες με απλό μικροβιοκτόνο ή αντισηπτικό πανάκι, π.χ. με οινόπνευμα.

ΣΥΝΤΉΡΗΣΗ

ΣΗΜΕΙΩΣΗ: Επιθεωρείτε τη συσκευή τακτικά πριν από τη χρήση για βλάβες και γενικές φθορές.

TERVEZETT ALKALMAZÁS

Az eszköz célja, hogy segítse a beteg pozicionálását.

VIGYÁZAT!

Az Egyesült Államok szövetségi törvényei értelmében ez az eszköz csak orvos által vagy orvosi rendelvényre értékesíthető.

⚠ FIGYELEM!

- *Ne használja, ha az eszköz sérültnek tűnik.*
- *A betegek kezelése előtt ellenőrizzen minden kezelési szöget és csillapítási jellemzőt.*
- *Az eszköz kizárólag a Accuray® rendszerrel való használatra szolgál. Kérjük, a telepítéssel kapcsolatos tudnivalókért vegye fel a kapcsolatot a Accuray®-val.*
- *MTIL3606: A beteg testtömege nem haladhatja meg a kb. 270 kg-ot (596 font).*
- *MTIL3600: A beteg testtömege nem haladhatja meg a 159 kg-ot (350 font).*
- *Fedlap tömege: 22 font Az asztal teljes teherbíró kapacitásához, beleértve a tartozékokat is, lásd a rendszer kézikönyvét.*
- *Használat előtt gondoskodjon arról, hogy a fedlap biztonságos legyen.*

MEGJEGYZÉS: Ha bármilyen súlyos baleset következik be az eszközzel kapcsolatban, ezt jelenteni kell a gyártónak. Ha a baleset az Európai Unión belül történt, jelentést kell tenni az Ön letelepedési helye szerinti tagállam illetékes hatósága számára is.

AZ ÁGY (MTIL3600) ÖSSZESZERELÉSE

MEGJEGYZÉS: Szükséges szerszámok: 5 mm-es hatlapfejű csavarkulcs és csavarhúzó *(nincs mellékelve)*.

1. Csavarja le a rögzítőelemeket, hogy eltávolítsa a nem kívánt ágytetőt az asztalról, ha alkalmazható.
2. Helyezze a Accuray® Cyberknife® indexálható ágy tetejét az asztalra úgy, hogy a fejrész a Cyberknife® felé nézzen.
3. Rögzítse az ágy tetejét M6x1x50mm csavarokkal *(mellékelve)*.
4. Rögzítse az alaplemezt az ágyhoz a csavarokkal *(lásd az alaplemez használati utasítását)*.

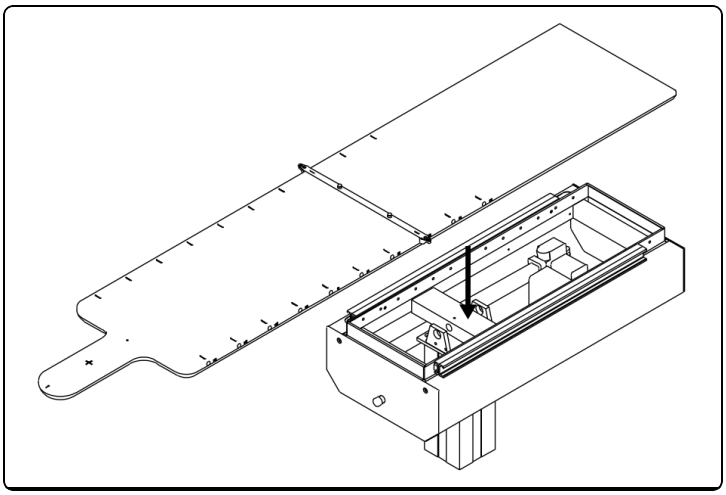

LOK-BAR™ HASZNÁLATA

⚠ FIGYELEM!

- *Ne használja a Lok-Bar™-t a pozicionálóeszközök rögzítéséhez.*

1. A megfelelő helyzetben pattintsa be a Lok-Bar™-t. Ellenőrizze, hogy a Lok-Bar™ rögzült-e.
2. Helyezze rá a pozicionáló tartozékot a Lok-Bar™ csapjaira.

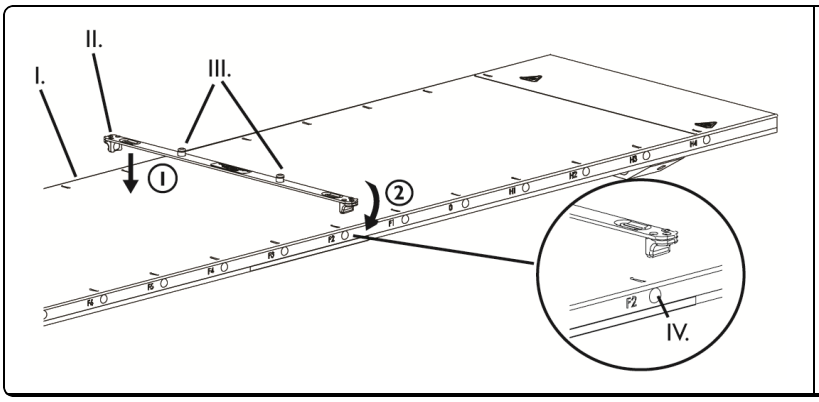

I. Takaró
II. Lok-Bar™
III. Lok-Bar™ Pins
IV. Prodigy™ Buttons

⚠ FIGYELEM!

- *Kerülje a rögzítési pontokat a takaró mozgásakor. Ehhez ügyeljen arra, hogy a beteg ne fogja a takaró oldalait.*
- *Lehetséges rögzítési pontok jelenhetnek meg a takaró és az állvány között, amikor az asztallal a legmélyebb pozícióban végez vizsgálatot.*
- *Lehetséges rögzítési pontok jelenhetnek meg a takaró és az asztal között a takaró visszahúzásakor.*

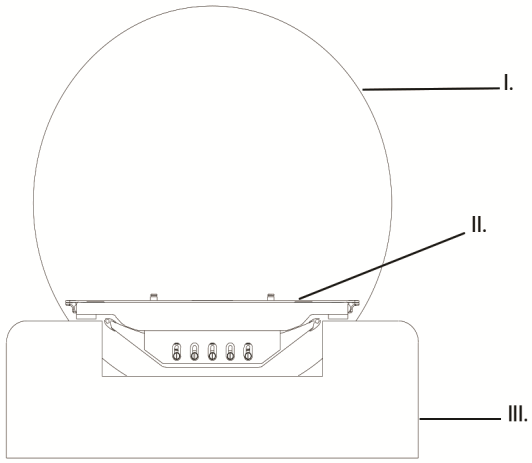

I. Állvány
II. Takaró
III. Asztal

ÚJBÓLI FELDOLGOZÁS

⚠ FIGYELEM!

- *Az e terméket használóknak kötelessége és egyben feladata, hogy a fertőzés-megelőzést a betegeknek, munkatársaiknak és maguknak is a legmagasabb szinten biztosítsák. A keresztszennyeződés megelőzése érdekében tartsa be az adott létesítményben kialakított fertőzés-megelőzési irányelveket.*

1. Minden felületet töröljön le pl. alkohollal átitatott közönséges csíraölő vagy antiszeptikus törlőkendővel.

KARBANTARTÁS

MEGJEGYZÉS: Használat előtt ellenőrizze az eszközt sérülésre vagy általános kopásra utaló jelek szempontjából.

USO PREVISTO

Il dispositivo serve come ausilio per il posizionamento del paziente.

ATTENZIONE

Le leggi federali degli Stati Uniti limitano la vendita del presente dispositivo ai soli medici o dietro prescrizione medica.

⚠ AVVERTENZA

- *Non utilizzare il dispositivo se mostra segni di danneggiamento.*
- *Prima del trattamento dei pazienti, verificare tutte le angolazioni di trattamento e le caratteristiche di attenuazione.*
- *Il dispositivo è destinato ad essere utilizzato unicamente con il sistema Accuracy®. Per istruzioni sull'installazione, si prega di contattare Accuracy®.*
- *MTIL3606:Non superare il limite di peso paziente di 270.3 kg.*
- *MTIL3600: Non superare il limite di peso paziente di 159 kg.*
- *Peso del piano scorrevole: 22 lb. Per il carico nominale, accessori compresi, fare riferimento al manuale del sistema in dotazione.*
- *Prima dell'utilizzo, controllare che il piano scorrevole sia ben fissato.*

NOTA: In caso di grave incidente associato al dispositivo, l'incidente deve essere segnalato al fabbricante. In caso di incidente all'interno dell'Unione europea, effettuare la segnalazione anche all'autorità competente dello stato membro in cui ha sede la propria azienda.

ASSEMBLAGGIO DEL PIANO DEL LETTINO (MTIL3600)

NOTA: Attrezzi necessari: chiave esagonale da 5 mm e cacciavite *(non forniti)*.

1. Svitare i dispositivi di fissaggio per rimuovere l'eventuale piano del lettino non voluto dal tavolo.
2. Collocare il piano del lettino ad avanzamento graduale Accuray® Cyberknife® Indexable sul tavolo con la sezione di testa verso il Cyberknife®.
3. Fissare il piano del lettino mediante viti M6 x 1 x 50 mm *(fornite)*.
4. Fissare la piastra di base al piano del lettino con le viti *(fare riferimento alle istruzioni per l'uso della piastra di base)*.

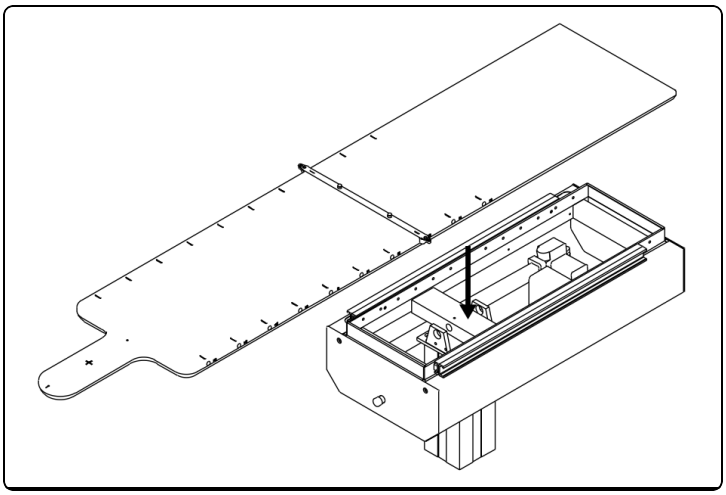

UTILIZZO DEL LOK-BAR™

⚠ AVVERTENZA

- *Non utilizzare il Lok-Bar™ per fissare dispositivi di posizionamento.*

1. Fissare il Lok-Bar™ facendolo scattare sulla posizione longitudinale appropriata. Verificare che il Lok-Bar™ sia ben fissato.
2. Collocare l'accessorio di posizionamento sui perni del Lok-Bar™.

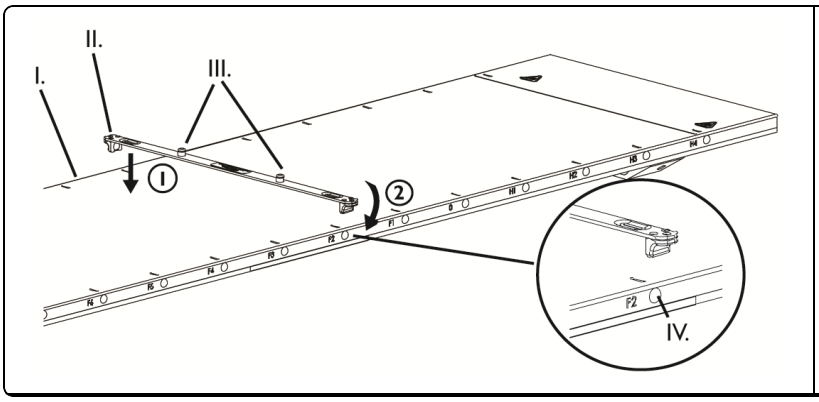

I. Piano scorrevole
II. Lok-Bar™
III. Perni del Lok-Bar™
IV. Pulsanti Prodigy™

⚠ AVVERTENZA

- *Prevenire lo schiacciamento durante il movimento del piano scorrevole, verificando che il paziente non abbia le mani sui lati della stessa.*
- *Possono verificarsi schiacciamenti tra il piano scorrevole e l'unità di scansione (gantry), durante la scansione. quando il tavolo è nella posizione più bassa.*
- *Possono verificarsi schiacciamenti tra il piano scorrevole e il tavolo durante la ritrazione del primo.*

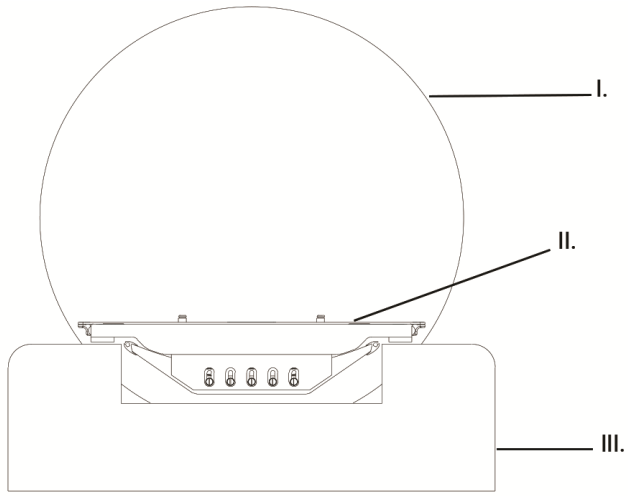

I. Unità di scansione (gantry)
II. Piano scorrevole
III. Tavolo

RIGENERAZIONE

⚠ AVVERTENZA

- *Gli utilizzatori di questo prodotto hanno l'obbligo e la responsabilità di provvedere nel miglior modo possibile al controllo delle infezioni, per proteggere se stessi, i pazienti e i colleghi. Per prevenire eventuali contaminazioni crociate, seguire le procedure di controllo delle infezioni previste dalla propria struttura.*

1. Passare su tutte le superfici un comune detergente germicida o antisettico, come alcool.

MANUTENZIONE

NOTA: Prima dell'uso verificare che il dispositivo non presenti segni di danni o di usura generale.

使用目的

本装置は、患者の位置を調整するために設計されています。

注意

（米国）連邦法により、本装置の販売は、医師または医師の指示による場合に制限されています。

⚠ *警告*

- *製品に損傷が見られる場合は使用しないでください。*
- *角度および患者の体力の状態すべてを確認してください。*
- *Accuray®システム以外とはご使用になれません。設置についてはAccuray®にご相談ください。*
- *MTIL3606: 体重596ポンド（270.3 kg）を超える患者には使用しないでください。*
- *MTIL3600: 体重350ポンド（160 kg）を超える患者には使用しないでください。*
- *オーバーレイ重量：22ポンド。付属品を含めた総荷重率については、お使いのシステムのマニュアルをご参照ください。*
- *使用前にオーバーレイを固定してください。*

備考: 機器に関連して重大な事故が発生した場合、当該事故を製造業者に報告する必要があります。欧州連合内で発生した事故の場合には、御社が設置されている加盟国の所轄官庁にも報告してください。

カウチトップの組み立て(MTIL3600)

備考: 必要な道具：5mm 六角レンチとドライバー*（供給されていません）*。

1. 該当する場合、止め具のネジを外して不必要なカウチトップをテーブルから取り外します。
2. Accuray® Cyberknife® Indexable カウチトップを、ヘッド部を Cyberknife® 方向に向けて、テーブル上に置きます。
3. M6x1x50mm ネジ*（同梱）*を使用して、カウチトップを固定します。
4. ベースプレートをネジでカウチトップに取り付けます*（ベースプレート使用説明書を参照してください）*。

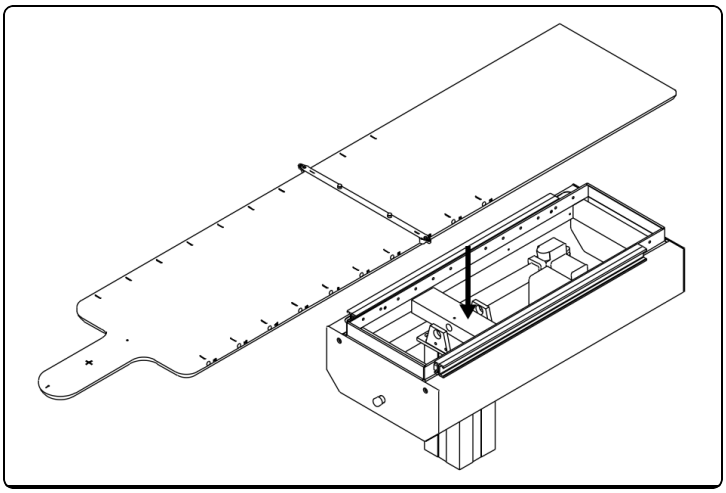

LOK-BAR™の使用™

⚠ *警告*

- *Lok-Bar™を位置決めデバイスの固定のために使わないでください。*

1. Lok-Bar™を_縦向きの正しい位置にはめこみます。Lok-Bar™が固定されたことを確認してください。

2. 位置づけアクセサリをLok-Barピンに取り付けます。

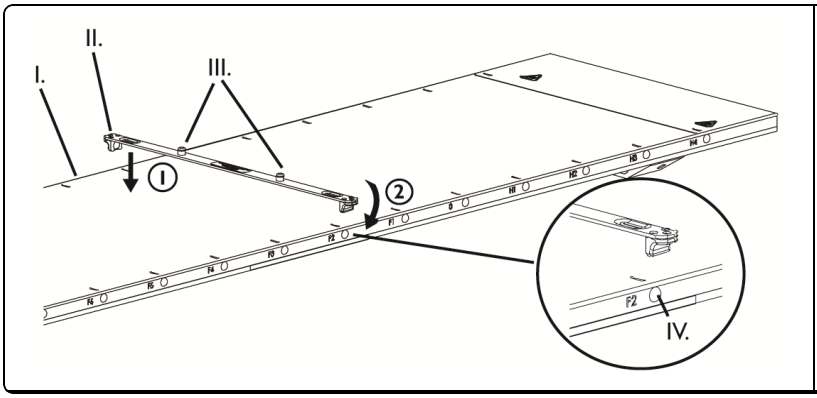

I. オーバーレイ
II. Lok-Bar™
III. Lok-Bar™ ピン
IV. Prodigy™ ボタン

⚠ *警告*

- *オーバーレイ作動中は、患者がオーバーレイ側をつかまないか確認して、つまみポイントを避けてください。*
- *テーブルを最低位置にしてスキャンをすると、オーバーレイと構台間にピンチポイントが生じる可能性があります。*
- *オーバーレイを取り外す際、ピンチポイントがオーバーレイとテーブルとの間に生じる可能性があります。*

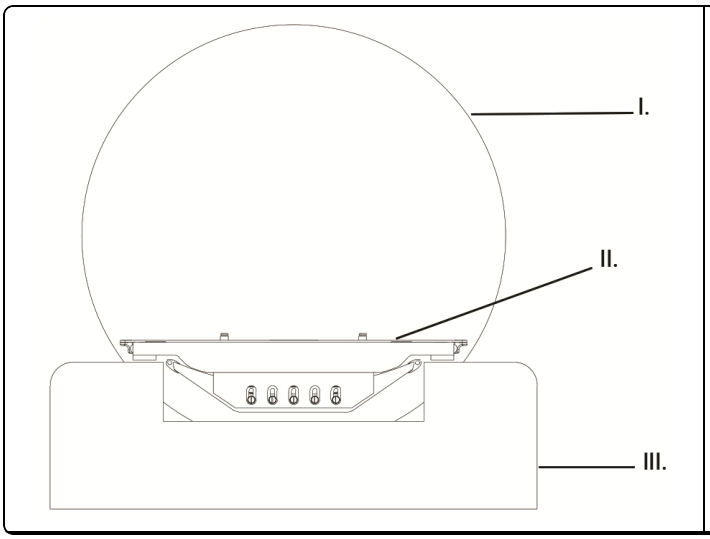

I. 構台
II. オーバーレイ
III. テーブル

再処理

⚠ *警告*

- *本製品のユーザーは、患者、他の従業員、ユーザー自身に対して、最高水準の感染防止対策を実施する義務および責任があります。二次汚染を防ぐよう、各施設が定める感染管理規定に従ってください。*

1. アルコールなどの一般的な殺菌剤や消毒剤を使用して全表面を拭き取ります。

メンテナンス

備考: 破損の徴候や全体的な摩損がないか使用前に装置を点検します。

PAREDZĒTĀ LIETOŠANA

Ierīce ir paredzēta kā palīglīdzeklis pacienta novietošanā.

UZMANĪBU

Federālie (Amerikas Savienoto Valstu) likumi ierobežo šīs ierīces pārdošanu tikai ārstam vai pēc ārsta pasūtījuma.

⚠ BRĪDINĀJUMS

- *Neizmantojiet, ja ierīce ir bojāta.*
- *Pirms pacientu ārstēšanas pārbaudiet visus ārstēšanas leņķus un pavājinājuma raksturlielumus.*
- *Ierīce ir paredzēta izmantošanai tikai ar Accuray® sistēmu. Lūdzu, sazinieties ar Accuray®, lai iegūtu uzstādīšanas instrukcijas.*
- *MTIL3606: Nepārsniedziet 270 kg pacienta svaru.*
- *MTIL3600: Nepārsniedziet 159 kg pacienta svaru.*
- *Pārklājuma svars: 10 kg. Pilnu galda slodzes vērtējumu, ietverot piederumus, skatiet savas sistēmas rokasgrāmatu.*
- *Pirms izmantošanas pārliecinieties, ka pārklājums ir drošs.*

IEVĒRĪBAI: Ja saistībā ar iekārtu radies nopietns negadījums, par to jāziņo ražotājam. Ja negadījums noticis Eiropas Savienības teritorijā, ziņojiet arī kompetentajai iestādei dalībvalstī, kurā esat reģistrēts.

COUCHTOP (MTIL3600) MONTĀŽA

IEVĒRĪBAI: Nepieciešamie darbarīki: 5 mm seškanšu atslēga un skrūvgriezis *(nav nodrošināts)*.

1. Atskrūvējiet stiprinājumus, lai noņemtu nevajadzīgo kušeti no galda, ja nepieciešams.
2. Novietojiet Accuray® Cyberknife® indeksējamo kušeti uz galda tā, lai galvas daļa būtu vērsta pret Cyberknife®.
3. Nostipriniet galda virsmu, izmantojot M6x1x50 mm skrūves *(iekļautas komplektā)*.
4. Piestipriniet kušetei pamatplātni ar skrūvēm *(skatiet Pamatplātņu lietošanas instrukciju)*.

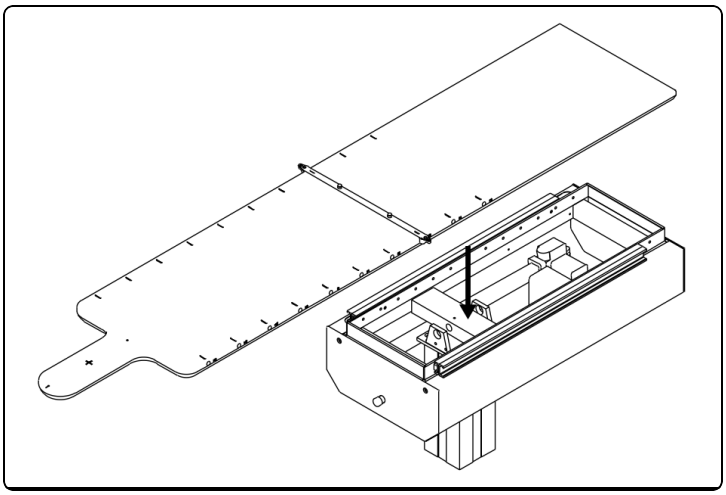

Lok-Bar™ IZMANTOŠANA

⚠ BRĪDINĀJUMS

- *Neizmantojiet Lok-Bar™, lai fiksētu pozicionēšanas ierīces.*

1. Fiksējiet Lok-Bar™ atbilstošā garenvirziena pozīcijā. Pārliecinieties, ka Lok-Bar™ ir droši nofiksēts.
2. Novietojiet pozicionēšanas piederumu uz Lok-Bar™ tapām.

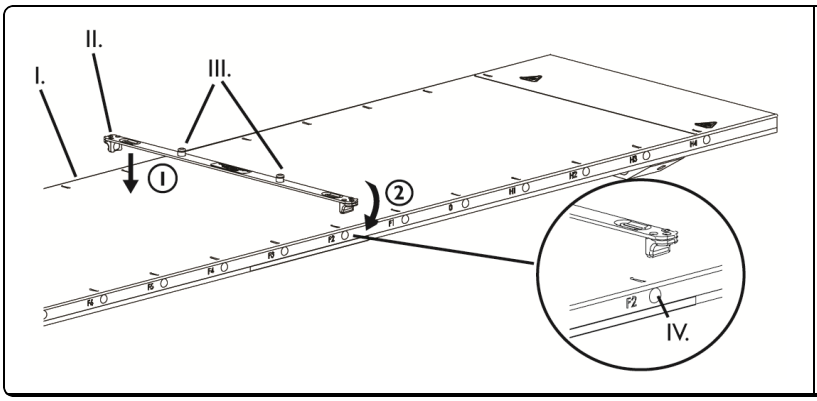

I. Pārvalks
II. Lok-Bar™
III. Lok-Bar™ Tapas
IV. Prodigy™ Pogas

⚠ BRĪDINĀJUMS

- *Izvairieties no asiem galiem, kad pārklājums ir kustībā, pārliecinoties, ka pacients nesatver pārklājuma malas.*
- *Skenējot, galdam atrodoties zemākajā pozīcijā, starp pārklājumu un platformu iespējams var parādīties ass gals.*
- *Iebīdot pārklājumu, starp pārklājumu un galdu parādās iespējami asi gali.*

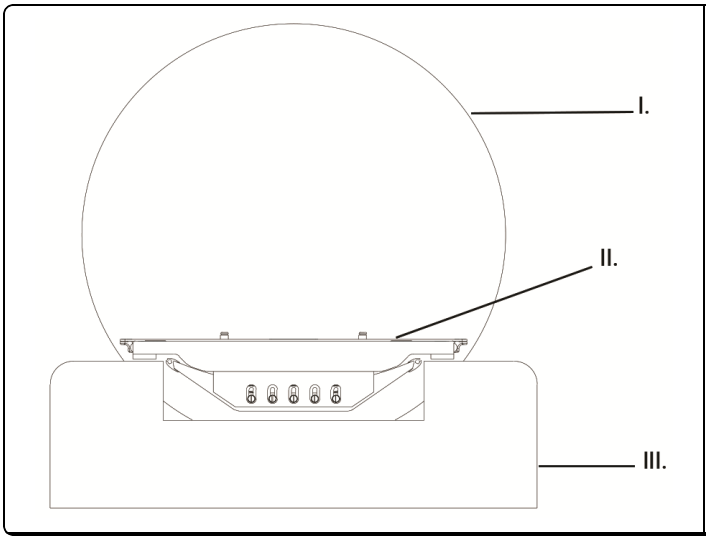

I. Gentrijs
II. Pārvalks
III. Galds

ATKĀRTOTA APSTRĀDE

⚠ BRĪDINĀJUMS

- *Šī izstrādājuma lietotājiem ir pienākums un atbildība nodrošināt visaugstākās pakāpes infekciju kontroli pacientiem, darbiniekiem un pašiem. Lai izvairītos no savstarpējas inficēšanās, ievērojiet jūsu iestādē pieņemto infekciju kontroles politiku.*

1. Noslaukiet visas virsmas ar parastu baktericīdu vai antiseptisku salveti, kas satur, piemēram, spirtu.

APKOPE

IEVĒRĪBAI: Pirms lietošanas pārbaudiet, vai iekārtai nav redzami bojājumi.

ANVENDELSESOMRÅDE

Utstyret er beregnet til å assistere i posisjonering av pasient.

FORSIKTIG

I USA begrenser føderal lov dette apparatet til salg eller bruk av eller etter ordre fra lege.

⚠ ADVARSEL

- *Apparatet må ikke brukes hvis det ser ut til å være skadet.*
- *Verifiser alle behandlingsvinkler og dempningsegenskaper før pasienten behandles.*
- *Utstyret er beregnet til bruk kun sammen med Accuray®-systemet. Ta kontakt med Accuray® for å få anvisninger om installering.*
- *MTIL3606: En pasientvekt på 270.3 kg må ikke overskrides.*
- *MTIL3600: En pasientvekt på 159 kg må ikke overskrides.*
- *Overleggets vekt: 22 pund. For total bordvektsverdi, inkludert tilbehør, se i systemets brukerhåndbok.*
- *Påse at overtrekket er trygt på plass før bruk.*

MERK: Hvis det oppstår en alvorlig hendelse i tilknytning til utstyret, må hendelsen rapporteres til produsenten. Hvis hendelsen skjedde i EU, må hendelsen også rapporteres til den kompetente myndigheten i medlemslandet du er bosatt i.

MONTERE SENGEPLATEN (MTIL3600)

MERK: Nødvendig verktøy: 5mm sekskantnøkkel og skrujern *(medfølger ikke)*.

1. Skru løs festene for å fjerne uønsket sengeplate fra bordet, hvis dette er aktuelt.
2. Sett Accuray® Cyberknife® indekseringssengeplate på bordet med hodedelen mot Cyberknife®.
3. Sikre sengeplaten med M6 x 1 x 50 mm skruer *(medfølger)*.
4. Fest grunnplaten til sengeplaten med skruer *(se bruksanvisningen for grunnplaten)*.

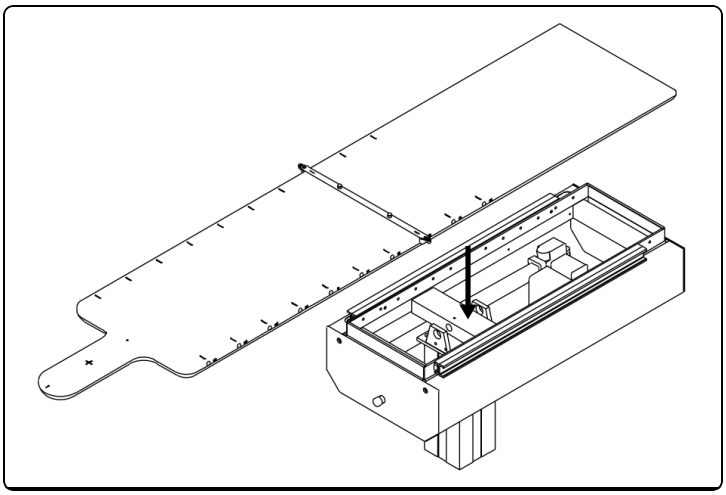

SLIK BRUKES LOK-BAR™

⚠ ADVARSEL

- *Lok-Bar™ skal ikke brukes til sikring av posisjoneringsutstyr.*

1. Smekk Lok-Bar™ inn i riktig langsgående posisjon. Påse at Lok-Bar™ sitter fast.
2. Sett posisjoneringstibehøret på Lok-Bar™-stiftene.

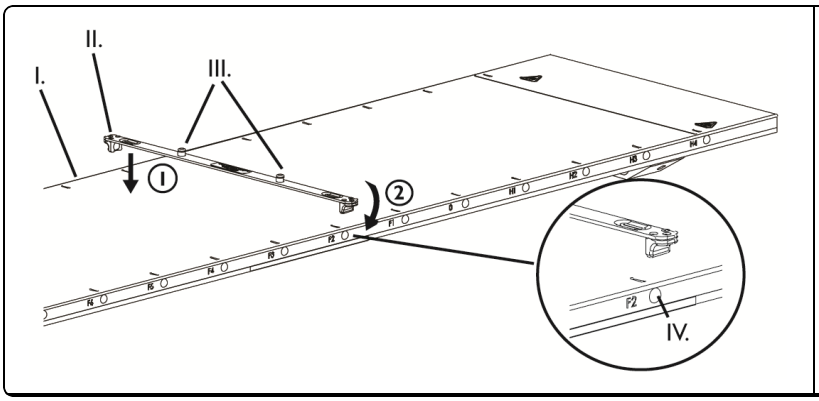

I. Overtrekk
II. Lok-Bar™
III. Lok-Bar™ pinner
IV. Prodigy™-knapper

⚠ADVARSEL

- *Unngå klemmepunkter når overtrekket er i bevegelse ved å sørge for at pasienten ikke griper tak i overtrekkssidene.*
- *Potensielle klemmepunkter forekommer mellom overtrekket og gantry når skanning utføres mens bordet er i laveste posisjon.*
- *Potensielle klemmepunkter forekommer mellom overtrekket og bordet når overtrekket trekkes tilbake.*

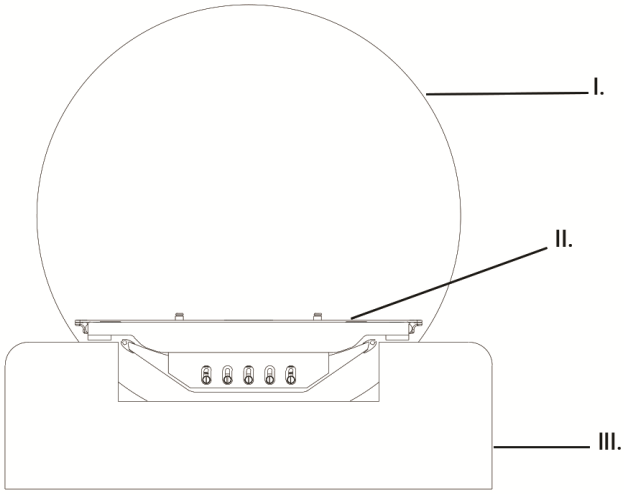

I. Gantry
II. Overtrekk
III. Tabell

OMBEHANDLING

⚠ADVARSEL

- *Brukere av dette produktet er forpliktet til og har ansvar for å gi pasienter, medarbeidere og seg selv best mulig infeksjonsbeskyttelse. Unngå krysskontaminering ved å følge retningslinjene for infeksjonskontroll som gjelder for din institusjon.*

1. Tørk av alle overflater med vanlig bakteriedrepende eller antiseptisk middel, som for eksempel alkohol.

VEDLIKEHOLD

MERK: Utstyret skal inspiseres før bruk for å kontrollere at det ikke finnes tegn på skade eller generell slitasje.

WSKAZÓWKI DOTYCZĄCE STOSOWANIA

Urządzenie ma na celu ułatwienie układania pacjentów.

UWAGA

Prawo federalne (w Stanach Zjednoczonych) ogranicza zakres sprzedaży tego wyrobu do sprzedaży przez lekarza lub na jego zlecenie.

⚠ OSTRZEŻENIE

- *Nie używać, jeśli wyrób wydaje się być uszkodzony.*
- *Przed przystąpieniem do terapii należy sprawdzić wszystkie kąty leczenia i parametry pochłaniania promieniowania.*
- *Urządzenie jest przeznaczone wyłącznie do użytku z systemem Accuray®. Aby uzyskać instrukcje dotyczące instalacji, należy skontaktować się z Accuray®.*
- *MTIL3606: Nie przekraczać masy pacjenta 596 lb.*
- *MTIL3600: Nie przekraczać masy pacjenta 350 lb.*
- *Masa nakładki: 22 lb. Pełne informacje dotyczące obciążalności stołu, w tym akcesoriów, podano w instrukcji obsługi systemu.*
- *Przed użyciem należy się upewnić, że nakładka jest zabezpieczona.*

UWAGA: Jeśli dojdzie do poważnego zdarzenia w związku z użytkowaniem wyrobu, należy zgłosić to zdarzenie producentowi. Jeśli zdarzenie zajdzie na terenie Unii Europejskiej, należy je zgłosić również do organów kompetentnych w państwie członkowskim, w którym znajduje się użytkownik.

MONTAŻ WIERZCHNIEJ WARSTWY LEŻANKI (MTIL3600)

UWAGA: Wymagane narzędzia: klucz inbusowy 5 mm i śrubokręt *(niedołączone do zestawu)*.

1. Odkręcić klamry, aby zdjąć niepotrzebną wierzchnią warstwę leżanki ze stołu, jeśli dotyczy.
2. Umieścić indeksowaną wierzchnią warstwę leżanki Accuray® Cyberknife® na stole, tak aby część przeznaczona na głowę skierowana była w stronę Cyberknife®.
3. Zabezpieczyć wierzchnią warstwę leżanki śrubami M6 × 1 × 50 mm *(w zestawie)*.
4. Zamocować płytę podstawy do wierzchniej warstwy leżanki za pomocą śrub *(patrz instrukcja obsługi płyty podstawy)*.

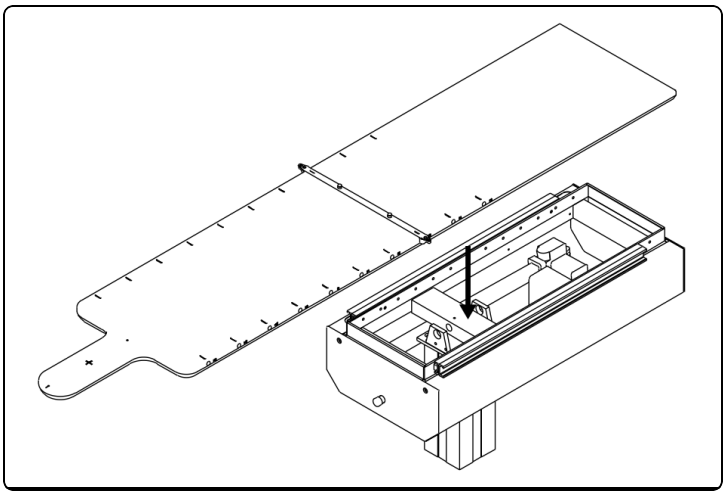

OBSŁUGA Lok-Bar™

⚠ OSTRZEŻENIE

- *Nie używać Lok-Bar™ w celu zabezpieczenia urządzeń pozycjonujących.*

1. Zatrzaśnij Lok-Bar™ we właściwej pozycji pionowej. Upewnij się, że Lok-Bar™ jest odpowiednio zabezpieczony.
2. Umieść dodatkowe wyposażenie na sworzniach Lok-Bar™.

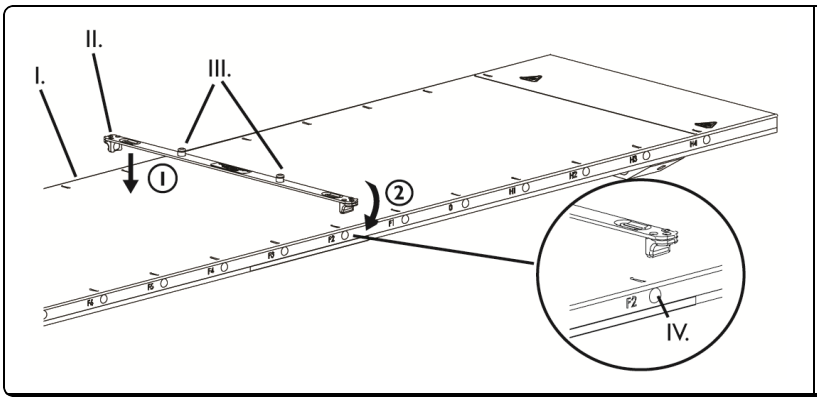

I. Nakładka
II. Lok-Bar™
III. Sworznie Lok-Bar™
IV. Przyciski Prodigy™

⚠ OSTRZEŻENIE

- *Unikać punktów przytrzaśnięcia, gdy nakładka jest w ruchu, upewniając się, że pacjent nie chwyta za boki nakładki.*
- *Pomiędzy nakładką a gantry pojawiają się potencjalne punkty przytrzaśnięcia podczas skanowania przy użyciu stołu w najniższym położeniu.*
- *Pomiędzy nakładką a stołem powstają potencjalne punkty przytrzaśnięcia, gdy nakładka jest wycofywana.*

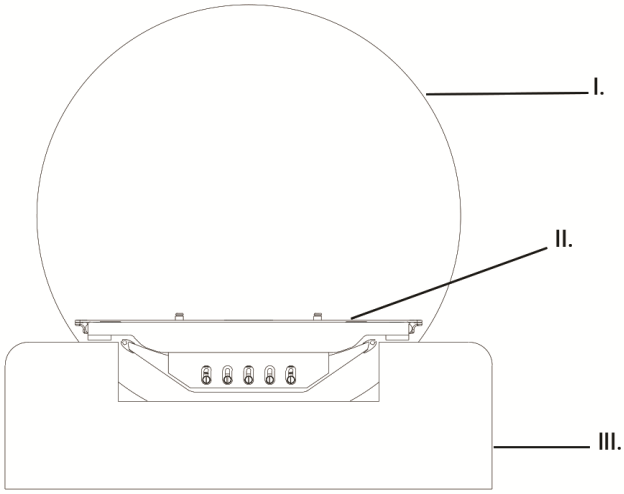

I. Gantry
II. Nakładka
III. Stół

PONOWNE PRZETWARZANIE

⚠ OSTRZEŻENIE

- *Użytkownicy tego produktu mają obowiązek zapewnić pacjentom, współpracownikom i sobie jak największe bezpieczeństwo w zakresie kontroli zakażeń. Aby uniknąć zakażenia krzyżowego, należy stosować się do zasad kontroli zakażeń obowiązującej w placówce.*

1. Wytrzyj wszystkie powierzchnie zwykłą chusteczką nasączoną środkiem bakteriobójczym lub antyseptycznym, np. alkoholem.

KONSERWACJA

UWAGA: Przed użyciem sprawdź stan urządzenia pod kątem widocznych oznak uszkodzeń lub ogólnego zużycia.

UTILIZAÇÃO

O dispositivo destina-se a auxiliar ao posicionamento do paciente.

ATENÇÃO

A lei federal dos EUA limita este dispositivo a venda por ou com a autorização de um médico.

⚠ AVISO

- *Não utilizar se o dispositivo aparentar estar danificado.*
- *Verifique todos os ângulos de tratamento e as características de atenuação antes de tratar os doentes.*
- *O dispositivo destina-se a ser usado apenas com o sistema Accuray®. Contacte a Accuray® para obter instruções de instalação.*
- *MTIL3606: Não exceder o peso de doente de 270.3 kg.*
- *MTIL3600: Não exceder o peso de doente de 159kg.*
- *Peso da peça de sobreposição: 22 lbs. Para obtenção do peso total da mesa, incluindo os acessórios, consulte o manual do sistema.*
- *Antes de usar, verificar se está seguro.*

NOTA: Se ocorrer algum incidente grave que envolva o dispositivo, o incidente deve ser relatado ao fabricante. Se o incidente ocorrer dentro da União Europeia, também o relate à autoridade competente do Estado-Membro no qual se encontra.

MONTAGEM DA COBERTURA (MTIL3600)

NOTA: Ferramentas necessárias: Chave hexagonal de 5mm e chave de fendas *(não fornecido)*.

1. Desaperte os dispositivos de fixação para remover a cobertura indesejada da mesa, se aplicável.
2. Coloque a cobertura Accuray® Cyberknife® Indexable na mesa com a secção da cabeça em direcção à Cyberknife®.
3. Fixe a cobertura utilizando parafusos M6 x 1 x 50 mm *(fornecido)*.
4. Encaixe a placa de base na cobertura com parafusos *(consulte as instruções de utilização da Placa de base)*.

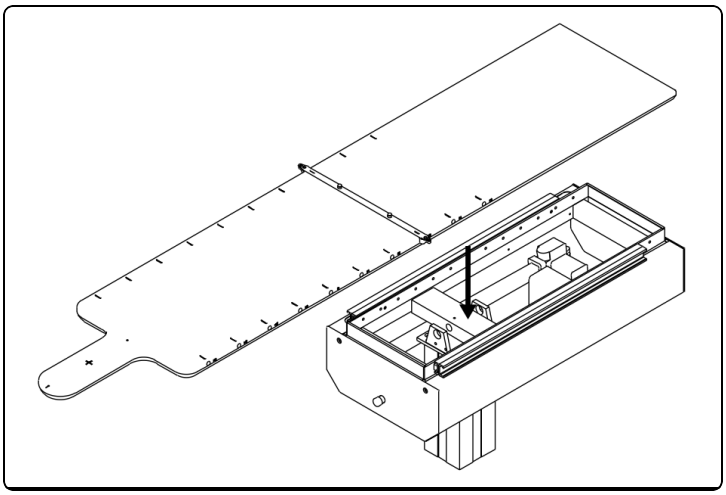

UTILIZAR A LOK-BAR™

⚠ AVISO

- *Não utilizar o Lok-Bar™ para fixar dispositivos de posicionamento.*

1. Encaixe a Lok-Bar™ na posição longitudinal adequada. Certifique-se de que a Lok-Bar™ está segura.
2. Coloque o acessório de posicionamento nos pinos Lok-Bar™.

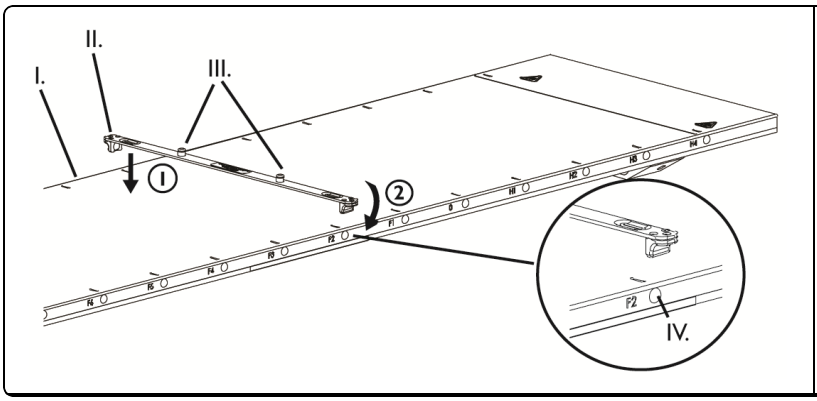

I. Suporte
II. Lok-Bar™
III. Pinos Lok-Bar™
IV. Botões Prodigy™

⚠ AVISO

- *Evite fazer pontos de compressão quando o suporte está em movimento assegurando que o paciente não agarra as partes laterais do suporte.*
- *O ponto de compressão potencial ocorre entre o suporte e a torre durante o exame com a mesa na posição mais baixa.*
- *O ponto de compressão potencial ocorre entre o suporte e a mesa ao retrair o suporte.*

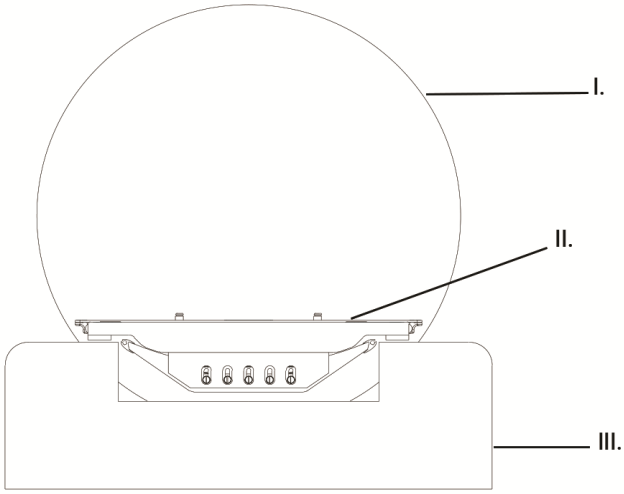

I. Torre
II. Suporte
III. Mesa

REPROCESSAMENTO

⚠ AVISO

- *Os utilizadores deste produto têm a obrigação e responsabilidade de providenciar o mais elevado grau de controlo de infecção aos pacientes, colegas e a si próprios. Para evitar a contaminação cruzada, cumpra as políticas de controlo de infecção impostas pela sua instalação.*

1. Limpar todas as superfícies com germicida ou anti-séptico comum como, por exemplo, álcool ou peróxido de hidrogénio.

MANUTENÇÃO

NOTA: Inspeccione o dispositivo antes de usar para ver se há sinais de danos e desgaste geral.

DESTINAȚIA DE UTILIZARE

Dispozitivul este folosit pentru a ajuta la poziționarea pacientului.

ATENȚIE

Legislația federală (din Statele Unite) restricționează comercializarea acestui dispozitiv la vânzarea de către sau la comanda unui medic.

⚠ AVERTIZARE

- *A nu se utiliza dacă dispozitivul pare deteriorat.*
- *Verificați toate unghiurile de tratament și caracteristicile de atenuare înainte de tratarea pacienților.*
- *Dispozitivul este destinat utilizării doar cu sistemul Accuray®. Pentru instrucțiuni de instalare, contactați Accuray®.*
- *MTIL3606: Nu depășiți greutatea pacientului de 270,34 kg (596 lb).*
- *MTIL3600: Nu depășiți greutatea pacientului de 159 kg (350 lb).*
- *Greutate acoperire: 10 kg (22 lb). Pentru gradul total de încărcare a mesei, inclusiv accesoriile, consultați manualul sistemului.*
- *Înainte de utilizare, asigurați-vă că acoperirea este fixată.*

OBSERVAȚIE: Dacă apare un incident grav în legătură cu dispozitivul, acesta ar trebui să fie raportat producătorului. Dacă incidentul s-a produs într-un stat membru al Uniunii Europene, în care sunteți stabilit, raportați și autorității competente din statul respectiv.

ASAMBLAREA PATULUI DE EXAMINARE (MTIL3600)

OBSERVAȚIE: Scule necesare: cheie hexagonală de 5 mm și șurubelniță *(nu este furnizat)*.

1. Deșurubați elementele de fixare pentru a scoate patul de examinare nedorit de pe masă, dacă este cazul.
2. Plasați patul de examinare indexabil Cyberknife® Accuray® pe masă cu secțiunea capului spre Cyberknife®.
3. Fixați cuplajul cu șuruburi M6 x 1 x 50 mm *(furnizate)*.
4. Atașați placa de bază la patul de examinare cu șuruburi *(consultați instrucțiunile pentru utilizarea plăcii de bază)*.

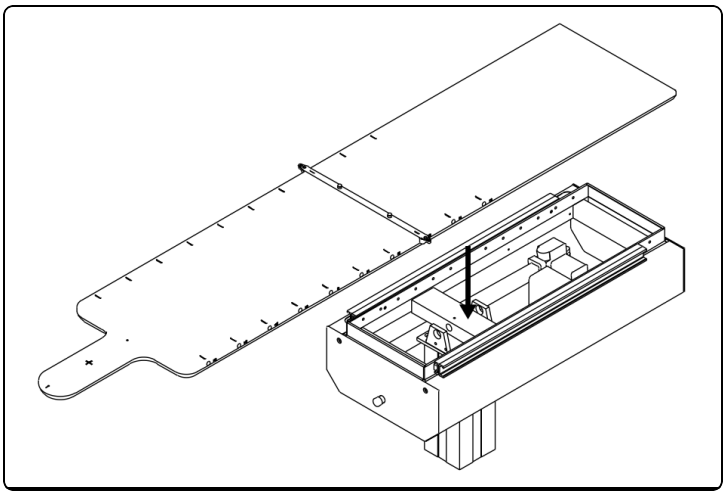

UTILIZAREA Lok-Bar™

⚠ AVERTIZARE

- *A nu se utiliza Lok-Bar™ pentru a se fixa dispozitivele de poziționare.*

1. Cuplați Lok-Bar™ în poziția corectă pe axa longitudinală. Asigurați-vă că Lok-Bar™ este fixată bine.
2. Așezați accesoriul de poziționare pe știfturile Lok-Bar™.

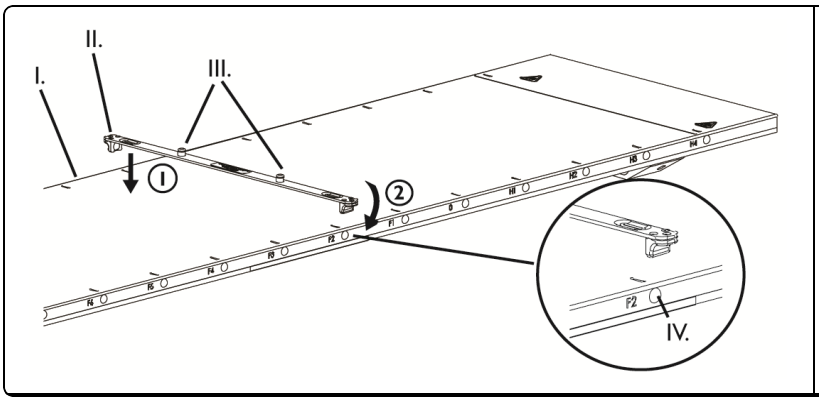

I. Placă
II. Lok-Bar™
III. Știfturi Lok-Bar™
IV. Butoane Prodigy™

⚠ AVERTIZARE

- *Evitați punctele de ciupire în timpul mișcării plăcii, asigurându-vă că pacientul nu se ține cu mâinile de lateralele plăcii.*
- *Punctul de ciupire potențial se află între placă și montant la scanarea cu masa aflată în poziția cea mai joasă.*
- *Punctul de ciupire potențial se află între placă și masă la retragerea plăcii.*

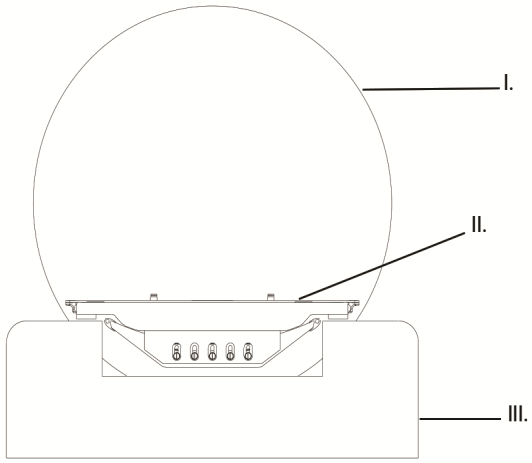

I. Montant
II. Placă
III. Masă

REPROCESARE

⚠ AVERTIZARE

- *Utilizatorii acestui produs au obligația și responsabilitatea de a asigura cel mai înalt nivel de control al infecțiilor pentru pacienți, colegi și ei înșiși. Pentru a evita contaminarea încrucișată, respectați politicile de control al infecțiilor în vigoare în unitatea dumneavoastră.*

1. Ștergeți toate suprafețele cu un șervețel umezit cu un germicid sau un antiseptic obișnuit, de exemplu alcool.

ÎNTREȚINERE

OBSERVAȚIE: Inspectați dispozitivul înainte de utilizare pentru a detecta eventualele semne de deteriorare și uzură generală.

PREDVIDENA UPORABA

Naprava je namenjena za pomoč pri nameščanju bolnika.

POZOR

V skladu z zvezno zakonodajo ZDA je prodaja te naprave dovoljena samo zdravnikom ali po njihovem naročilu.

⚠ OPOZORILO

- *Ne uporabljajte, če je naprava poškodovana.*
- *Pred zdravljenjem bolnikov preverite vse kote zdravljenja in značilnosti zmanjšanja.*
- *Naprava je namenjena samo za uporabo s sistemom Accuray®. Za navodila za namestitev se obrnite na Accuray®.*
- *MTIL3606: ne prekoračite teže bolnika 596 lbs.*
- *MTIL3600: Ne prekoračite teže bolnika 350 lbs.*
- *Teža podlage 22 lbs. Za celotno tabelo s stopnjami obremenitev, vključno z dodatki, si oglejte priročnik za sistem.*
- *Pred uporabo se prepričajte, da je podlaga pritrjena.*

OPOMBA: Če v zvezi z napravo pride do nastopa kakršnega koli resnega dogodka, morate to prijaviti proizvajalcu. Če se je dogodek zgodil v Evropski uniji, ga morate prijaviti tudi pristojnemu organu države članice, v kateri imate sedež.

MONTAŽA NADVLOŽKA (MTIL3600)

OPOMBA: Potrebno orodje: imbus ključ 5 mm in izvijač *(ni priloženo)*.

1. Odvijte zaponke, da odstranite neželeni nadvložek z mize, če je to ustrezno.
2. Namestite nadvložek Accuray® Cyberknife® Indexable na mizo z vzglavjem proti Cyberknife®.
3. Z vijaki M6x1x50 mm *(priloženi)* pritrdite nadvložek.
4. Z vijaki pritrdite podstavek na nadvložek *(oglejte si navodila za uporabo podstavka)*.

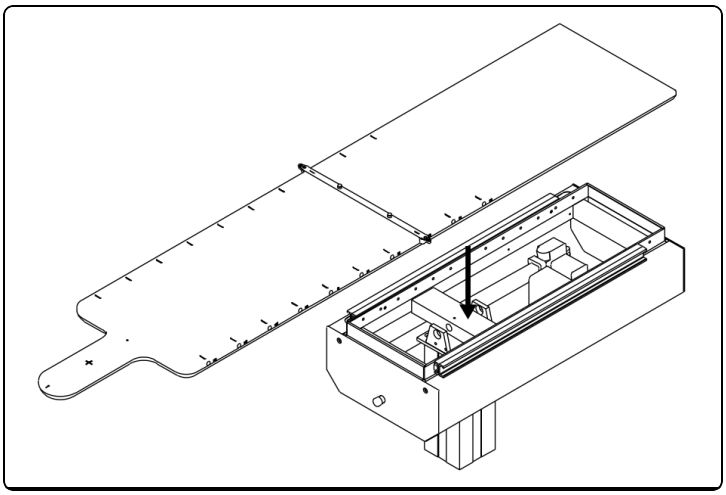

UPORABA Lok-Bar™

⚠ OPOZORILO

- *Ne uporabljajte Lok-Bar™ za pritrjevanje pozicionirnih naprav.*

1. Zaskočite Lok-Bar™ na ustreznem vzdolžnem položaju. Prepričajte se, da je Lok-Bar™ pritrjen.
2. Namestite pozicionirni dodatek na Lok-Bar™ zatiče.

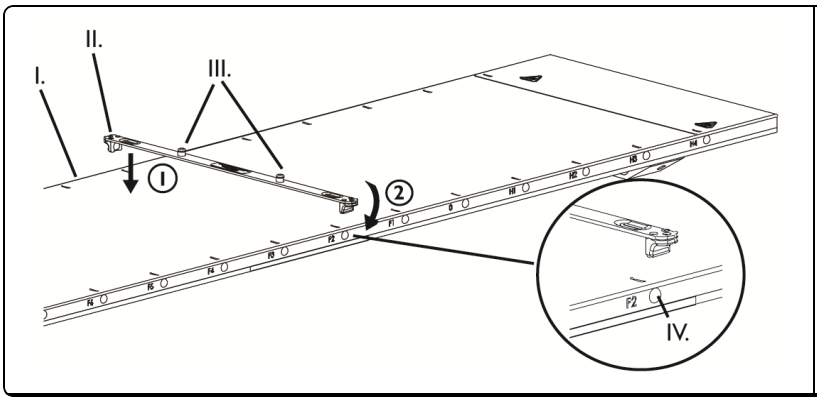

I. Prevleka
II. Lok-Bar™
III. Lok-Bar™ zatiči
IV. Gumbi Prodigy™

⚠ OPOZORILO

- *Ko se podlaga premika, preprečite mesta stiskanja, tako da zagotovite, da se bolnik ne oprijema za strani podlage.*
- *Pri skeniranju z mizo v najnižjem položaju se lahko med podlago in podstavkom ustvari mesto uščipa.*
- *Pri vlečenju podlage nazaj se lahko med podlago in mizo ustvari mesto uščipa.*

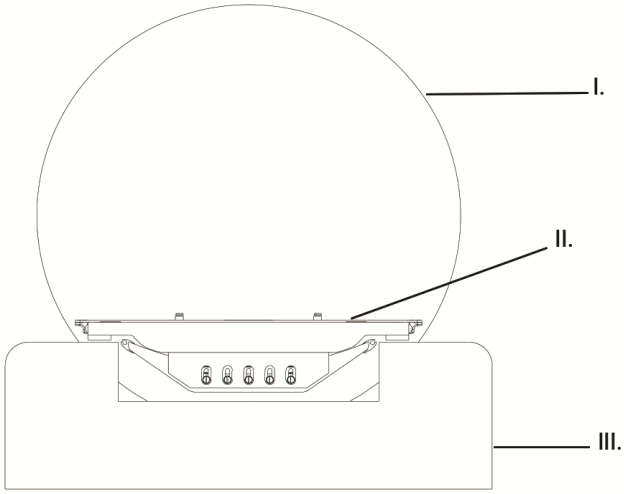

I. Podstavek
II. Prevleka
III. Miza

PREDELAVA

⚠ OPOZORILO

- *Uporabniki tega izdelka so odgovorni in dolžni poskrbeti za najvišjo stopnjo nadzora nad okužbami pri bolnikih, sodelavcih in pri njih samih. Za preprečevanje navzkrižnih okužb upoštevajte politike za nadzor okužb, ki veljajo v vaši ustanovi.*

1. Obrišite vse površine z običajnim antibakterijskim ali antiseptičnim čistilom, kot je alkohol.

VZDRŽEVANJE

OPOMBA: Pred uporabo preverite, ali je naprava poškodovana oziroma obrabljena.

USO PREVISTO

El dispositivo está previsto para ayudar al posicionamiento del paciente.

PRECAUCIÓN

Las leyes federales de Estados Unidos limitan la venta de este dispositivo a médicos o por prescripción médico.

⚠ ADVERTENCIA

- *No utilice el aparato si presenta signos de estar dañado.*
- *Antes de tratar a los pacientes, verifique todos los ángulos de tratamiento y las características de atenuación.*
- *El dispositivo está diseñado para ser usado exclusivamente con el sistema Accuracy®. Póngase en contacto con Accuracy® para conocer las instrucciones de instalación.*
- *MTIL3606: No sobrepase un peso de paciente de 270.3 kg.*
- *MTIL3600: No sobrepase un peso de paciente de 159 kg.*
- *Peso de la plataforma superpuesta: 22 libras. Para conocer el régimen de carga total de la mesa, incluidos los accesorios, consulte el manual del sistema.*
- *Asegúrese de que la plataforma superpuesta esté bien fijada antes de usarla.*

NOTA: En caso de producirse cualquier incidente grave con el dispositivo, el mismo debe ser informado al fabricante. Si el incidente ocurre dentro de la Unión Europea, el mismo también debe ser informado a la autoridad competente del Estado miembro en el cual usted está establecido.

ARMADO DE LA PLATAFORMA DE DIVÁN (MTIL3600)

NOTA: Herramientas necesarias: Llave hexagonal de 5 mm y destornillador *(no suministrados)*.

1. Destornille los sujetadores para retirar la plataforma de diván indeseada de la mesa, si corresponde.
2. Coloque la plataforma de diván indexable de precisión Cyberknife® sobre la mesa con la sección de la cabeza hacia el Cyberknife®.
3. Asegure la plataforma de diván con los tornillos M6x1x50mm *(suministrados)*.
4. Conecte la placa base a la plataforma de diván con tornillos *(consulte las Instrucciones de uso de la placa base)*.

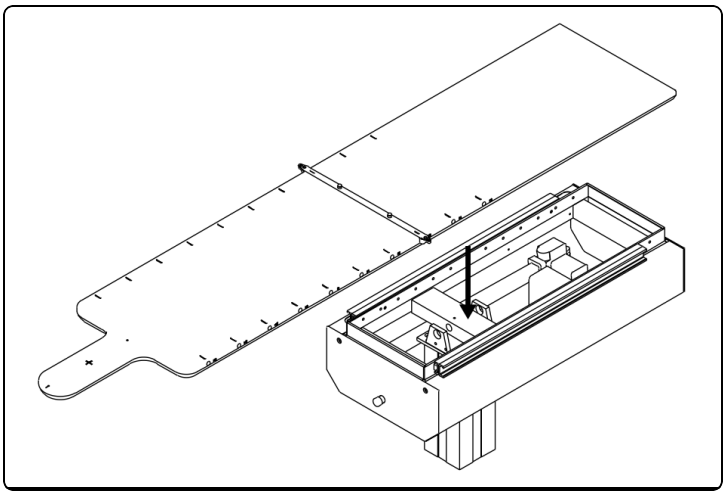

USO DE LA BARRA DE BLOQUEO LOK-BAR™

⚠ ADVERTENCIA

- *No use el Lok-Bar™ para asegurar los dispositivos de posicionamiento.*

1. Encaje la barra Lok-Bar™ en la posición longitudinal apropiada. Asegúrese de que la barra de bloqueo Lok-Bar esté fijada.
2. Coloque el accesorio de posición en los pasadores de la barra Lok-Bar™.

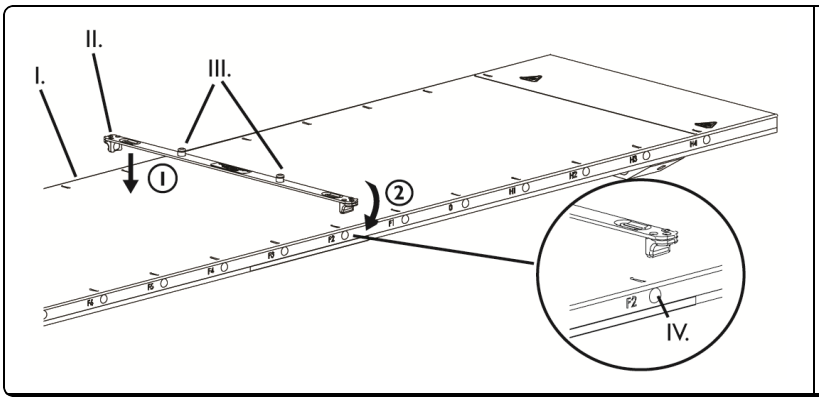

I. Plataforma superpuesta
II. Lok-Bar™
III. Pasadores de la barra de bloqueo Lok-Bar™
IV. Botones Prodigy™

⚠ ADVERTENCIA

- *Evite los puntos de posible pellizco cuando la plataforma superpuesta está en movimiento, para ello asegúrese de que el paciente no agarre los lados de la plataforma superpuesta.*
- *Los puntos de pellizco potencial están entre la plataforma superpuesta y el pórtico cuando la exploración con escáner se hace con la mesa en la posición más baja.*
- *También existe el riesgo de pellizco entre la capa superpuesta y la mesa cuando se repliega la capa superpuesta.*

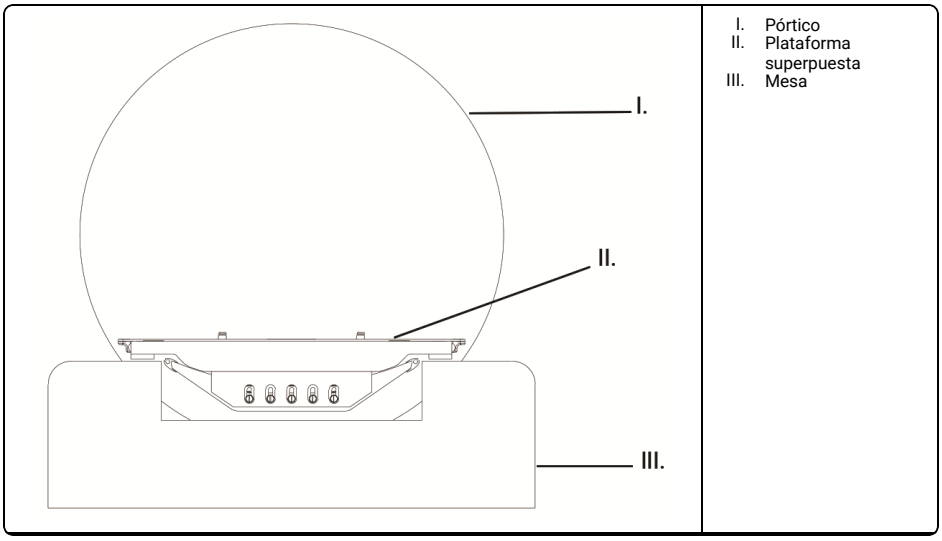

I. Pórtico
II. Plataforma superpuesta
III. Mesa

REPROCESADO

⚠ ADVERTENCIA

- *Los usuarios de este producto tienen la obligación y la responsabilidad de proporcionar el máximo nivel de control de infecciones a los pacientes, compañeros de trabajo y a ellos mismos. Para evitar la contaminación cruzada, siga las políticas de control de infecciones establecidas por su institución.*

1. Limpie todas las superficies con un paño germicida común o antiséptico, como alcohol.

MANTENIMIENTO

NOTA: Inspeccione el dispositivo antes de usarlo para comprobar si tiene signos de deterioro o desgaste general.

AVSEDD ANVÄNDNING

Enheten är avsedd att underlätta patientfixering.

OBSERVERA

Enligt federal lag i USA får utrustningen endast säljas av eller på ordination av läkare.

⚠ VARNING

- *Om emballaget verkar vara skadat ska produkten ej användas.*
- *Verifiera alla behandlingsvinklar och dämpningsegenskaper före behandling av patienter.*
- *Apparaten är enbart avsedd att användas med Accuray® system. Vänligen kontakta Accuray® för installationsanvisningar.*
- *MTIL3606: Patientens vikt får ej överstiga 270.3 kg.*
- *MTIL3600: Patientens vikt får ej överstiga 159kg.*
- *Överläggets vikt: 22 lbs. Angående maximal bordsbelastning inklusive tillbehör, se systemets manual.*
- *Före användning, säkerställ att överlägg är säkrat.*

OBS: Om en allvarlig incident inträffar med enheten ska incidenten rapporteras till tillverkaren. Om en incident har inträffat inom EU ska den även rapporteras till behörig myndighet i det medlemsland där du är etablerad.

MONTERA BRITSTOPP (MTIL3600)

OBS: Erforderliga verktyg: 5 mm sexkantnyckel och skruvmejsel *(medföljer inte)*.

1. Skruva loss fästanordningarna för att ta bort eventuell önskad britstopp från bordet.
2. Placera Accuray® Cyberknife® indexerbar britstopp på bordet med huvudsektionen vänd mot Cyberknife®.
3. Fäst britstoppen med M6x1x50 mm skruvar *(medföljer)*.
4. Anslut basplattan till britstoppen med skruvar *(se användningsinstruktion till basplatta)*.

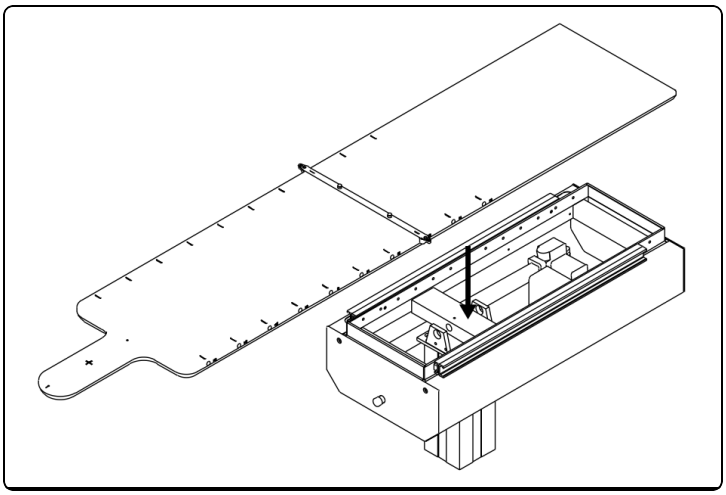

ANVÄNDNING AV LOK-BAR™

⚠ VARNING

- *Lok-Bar™ får inte användas för att fästa positioneringsanordningar.*

1. Snäpp på Lok-Bar™ på lämplig längsgående position. Säkerställ att Lok-Bar™ sitter ordentligt.
2. Placera positioneringstillbehör på Lok-Bars stift.

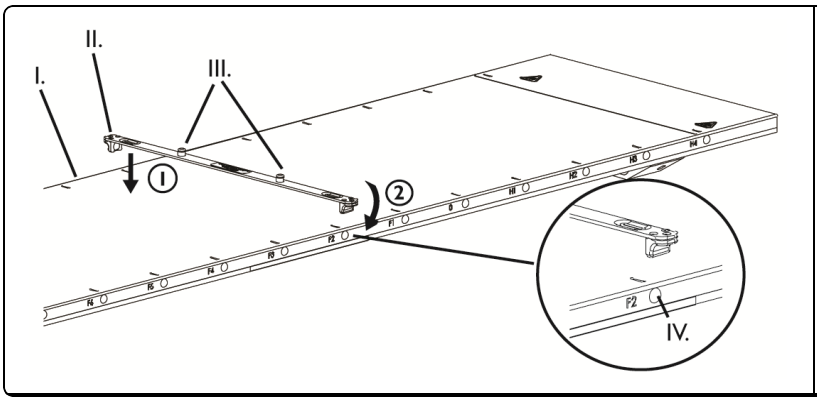

I. Överlägg
II. Lok-Bar™
III. Lok-Bar™-stift
IV. Prodigy™ -knappar

⚠ VARNING

- *Undvik klämpunkter då överlägget befinner sig i rörelse genom att säkerställa att patienten inte griper tag i överläggets sidor.*
- *Potentiell klämpunkt finns mellan överlägg och ställning vid skanning med bordet i lägsta position.*
- *Potentiell klämpunkt finns mellan överlägg och bord då överlägget dras tillbaka.*

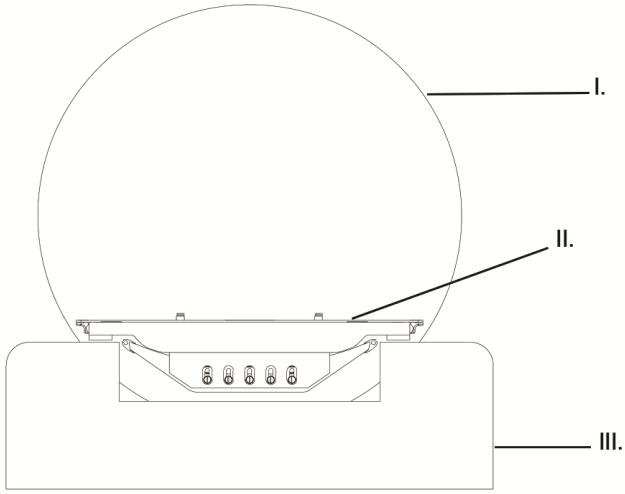

I. Ställning
II. Överlägg
III. Bord

RENGÖRING

⚠ VARNING

- *Användare av denna produkt har skyldighet och ansvar att tillhandahålla den högsta graden av infektionskontroll för patienter, medarbetare och sig själva. Följ facilitetens bestämmelser för infektionskontroll för att undvika korskontaminering.*

1. Torka av alla ytor med en vanlig bakteriedödande eller antiseptisk duk, t.ex. en alkoholindränkt duk.

UNDERHÅLL

OBS: Inspektera enheten regelbundet för tecken på skador och allmänt slitage.

KULLANIM AMACI

Cihaz, hasta konumlandırmada yardımcı araç olarak tasarlanmıştır.

DİKKAT

Federal (Amerika Birleşik Devletleri) yasalara göre, bu cihaz sadece bir hekim tarafından kullanılabilir veya hekim izniyle satılabilir.

⚠ UYARI

- *Cihaz hasarlı görünüyorsa kullanmayın.*
- *Hastaları tedavi etmeden önce tüm tedavi açılarını ve sönümlenme değerlerini onaylayın.*
- *Cihaz yalnızca Accuray® sistemi ile kullanılmak üzere tasarlanmıştır. Lütfen montaj talimatları için Accuray® ile iletişime geçin.*
- *MTIL3606: Hasta ağırlığı 596 lbs.'yi aşmamalıdır.*
- *MTIL3600: Hasta ağırlığı 350 lbs.'yi aşmamalıdır.*
- *Kaplama ağırlığı: 22 lbs. Aksesuarlar dahil toplam masa yükü derecesi için sisteminizin kılavuzuna başvurun.*
- *Kullanmadan önce kaplamanın iyice yerleştiğinden emin olun.*

NOT: Cihazla ilgili ciddi bir olay yaşanırsa olay üreticiye bildirilmelidir. Olay, Avrupa Birliği içerisinde gerçekleştiyse kurulduğunuz Üye Devletin yetkili makamına da bildirin.

COUCHTOP (YATAK ÜSTÜ) MONTAJI (MTIL3600)

NOT: Gerekli Araçlar: 5 mm altıgen anahtar ve tornavida *(cihazla birlikte verilmemiştir)*.

1. Varsa, istenmeyen yatak üstünü masadan sökmek için, mandallarının vidasını sökün.
2. Accuray® Cyberknife® Endekslenebilir yatak üstünü, baş kısmı Cyberknife®'a doğru gelecek şekilde masanın üzerine yerleştirin.
3. M6x1x50mm vidaları *(cihazla verilmektedir)* kullanarak yatak üstünü sabitleyin.
4. Vidaları kullanarak taban plakasını yatak üstüne takın *(kullanım ile ilgili olarak Taban Plakası talimatlarına bakın)*.

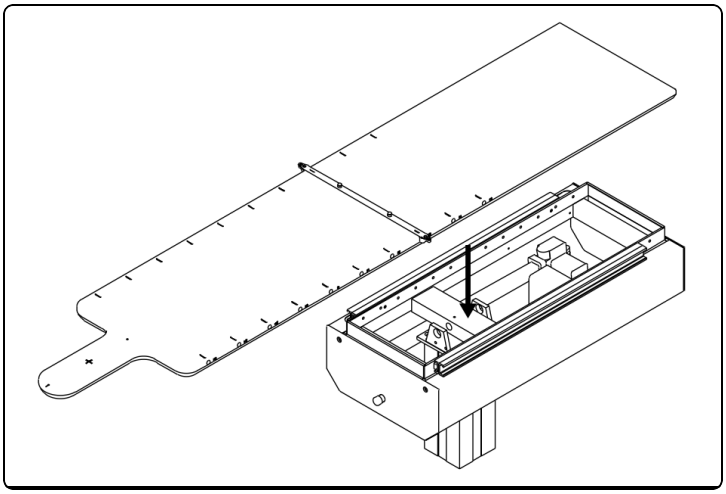

LOK-BAR™'IN KULLANILMASI

⚠ UYARI

- *Lok-Bar™'ı, konumlandırma cihazlarını sabitlemek için kullanmayın.*

1. Lok-Bar™'ı uygun uzunlamasına konumda oturtun. Lok-Bar™'ın sabit olduğundan emin olun.
2. Konumlandırma aksesuarını Lok-Bar™ pimlerinin üzerine yerleştirin.

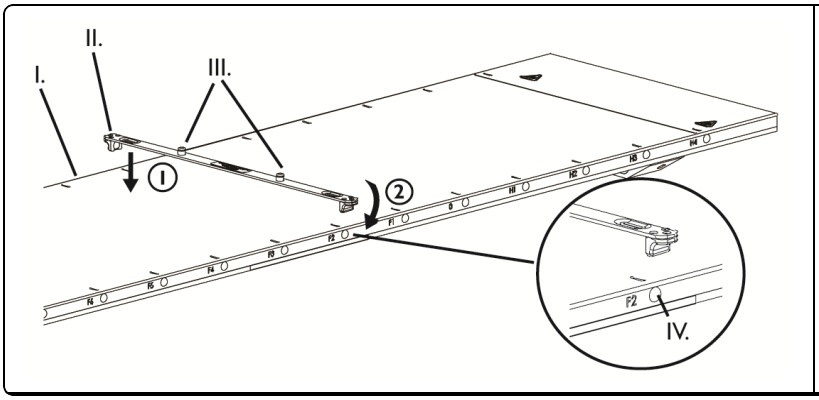

I. Kaplama
II. Lok-Bar™
III. Lok-Bar™ Pimleri
IV. Prodigy™ Düğmeleri

⚠ UYARI

- *Kaplama hareket ederken hastanın kaplamanın yanlarından tutmasını önleyerek kıstırma noktaları oluşmasını engelleyin.*
- *Masayla en alçak konumda tarama yapılırken kaplama ile kızak arasında bir potansiyel kıstırma noktası oluşur.*
- *Kaplama geri çekilirken kaplama ve masa arasında potansiyel kıstırma noktaları meydana gelir.*

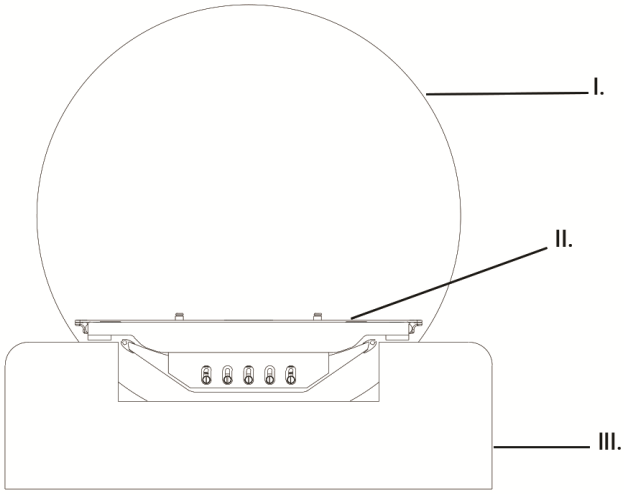

I. Kızak
II. Kaplama
III. Masa

TEKRAR KULLANIM

⚠ UYARI

- *Bu ürünün kullanıcıları hastalar, çalışma arkadaşları ve kendileri için en yüksek düzeyde enfeksiyon kontrolü sağlamaktan sorumludur. Çapraz kontaminasyonu önlemek için kurumunuzun belirlediği enfeksiyon kontrol ilkelerine uyun.*

1. Tüm yüzeyleri alkol gibi normal bir mikrop öldürücü veya antiseptik ile silin.

BAKIM

NOT: Kullanmadan önce cihazın hasarlı veya genel olarak aşınmış olup olmadığını kontrol edin.

EC REP
CEpartner4U
Esdoornlaan 13
3951 DB Maarn, Netherlands
Ph: +31 (0) 6-516.536.26

CQ MEDICAL™

MEDTEC LLC
1401 8th Street SE
Orange City, IA 51041
United States
info@cqmedical.com

COPYRIGHT © 2024 ALL RIGHTS RESERVED. CQ MEDICAL IS A TRADEMARK OF MEDTEC LLC. IPPS, LOK-BAR AND PRODIGY ARE TRADEMARKS OF MEDTEC LLC. ALL OTHER TRADEMARKS ARE PROPERTY OF THEIR RESPECTIVE OWNERS. PRINTED IN USA.

www.CQmedical.com

2024.11.04

143-081_1